OEM Automatic Sp. z o.o.
ul. Działkowa 121 A, 02-234 Warszawa
+48 22 863 27 22 | info@pl.oem.se | www.oemautomatic.pl

AVENTICS

SIŁOWNIK PROFILOWY

Seria PRA

PRA-0822120001
Ø32 mm, skok 25 mm, dwustronnego działania

- Średnica tłoka 32–125 mm
- Norma ISO 15552
- Skok maksymalny do 2800 mm
- Regulowana amortyzacja pneumatyczna
- Tłok magnetyczny



OPIS PRODUKTU

AVENTICS PRA to siłownik profilowy dwustronnego działania zgodny z ISO 15552. W wykonaniu standardowym ma tłok magnetyczny, anodowaną aluminiową rurę cylindra, pokrywy z aluminium odlewanego ciśnieniowo i tłoczysko ze stali nierdzewnej. Amortyzacja pneumatyczna jest regulowana, co pozwala dostosować hamowanie tłoka w położeniach krańcowych.
Średnice tłoka wynoszą 32–125 mm, skok maksymalny do 2800 mm zależnie od średnicy. Przyłącza G1/8–G1/2. Ciśnienie pracy 1,5–10 bar, temperatura od −20 do +80 °C. Standardowe uszczelnienia i zgarniacz wykonano z poliuretanu. Dostępne są konfiguracje specjalne, w tym opcjonalne wykonanie ATEX, z odrębnymi warunkami pracy.

SPECYFIKACJA TECHNICZNA

Długość tłumienia	16,5 mm
Energia tłumienia	4,8 J
Funkcja	Dwustronnego działania, Tłok magnetyczny
Gwint tłoczyska	M10 x 1,25
Masa	0,555 kg
Materiał cylindra	Anodyzowane aluminium
Materiał dodatkowy	Odlewane ciśnieniowo aluminium
Materiał nakrętki na tłoczysku	Stal ocynkowana
Materiał sworznia/śruby	Stal nierdzewna
Materiał tłoczyska	Stal nierdzewna
Materiał uszczelnienia	Poliuretan
Materiał uszczelnienia tłoczyska	Poliuretan
Materiał uszczelnienia tłoka	Poliuretan

Max. ciśnienie pracy	10 bar
Max. rozmiar cząstek	50 µm
Max. temperatura pracy	80 °C
Max. zawartość oleju	5 mg/m³
Media	Ciśnienie powietrza
Min. ciśnienie pracy	1,5 bar
Min. temperatura pracy	-20 °C
Montaż	Niezależny
Podłączenie powietrza	1/8" BSP
Siła tłoka przy wsuwaniu	435 N
Siła tłoka przy wysuwaniu	505 N
Skok	25 mm
Średnica tłoka	32 mm
Standard	ISO 15552
Typ siłownika	Pneumatyczny

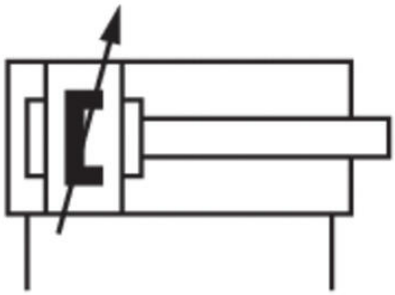

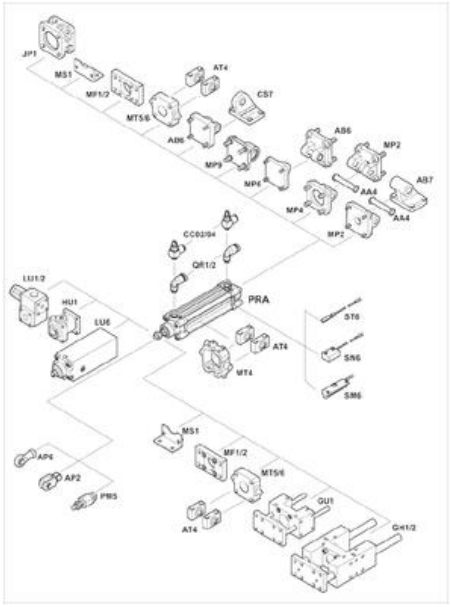

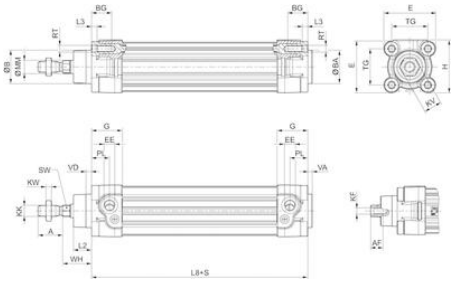

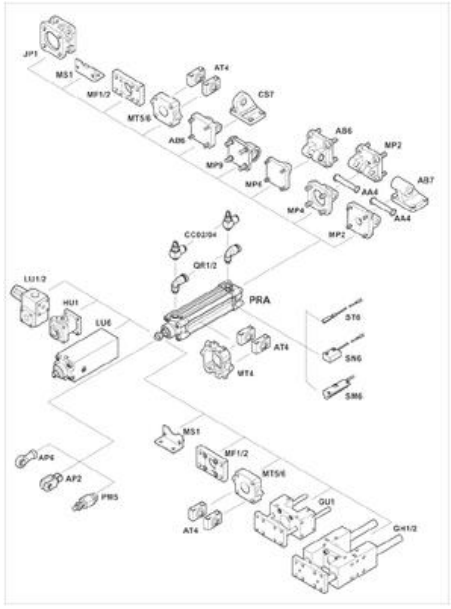
JP1
MS1
MF1/2
AT4
MT5/6
CS7
AB6
MP9
MP4
AS6
MP2
AA4
AB7
MP4
MP2
AA4
CC02/04
QR1/2
LU1/2
HU1
LU6
PRA
ST6
AT4
SN6
MT4
SM6
MS1
AP4
AP2
PB5
MF1/2
MT5/6
AT4
GU1
GH1/2