OEM Automatic Sp. z o.o.
ul. Działkowa 121 A, 02-234 Warszawa
+48 22 863 27 22 | info@pl.oem.se | www.oemautomatic.pl

SG4 BODY BIG BASE

Bariery świetlne bezpieczeństwa

SG4-B2-050-OO-E
957851280 Bariera świetlna Body Big Base, Typ 4, 500 mm/2 wiązki/0,5-60 m



- Zasięg do 60 m
- Wysokość ochronna 500, 800, 900 lub 1200 mm
- Typ 4, PLe, SIL 3
- Wytrzymała konstrukcja

OPIS PRODUKTU

Warianty wielowiązkowych barier bezpieczeństwa Typu 4 z rodziny SG4 Body Big Base z dalekim zasięgiem działania do 60 m, przeznaczonych do ochrony dostępu do stref niebezpiecznych. Dostępne są warianty z 2, 3 lub 4 wiązkami świetlnymi, zapewniające wykrycie ciała przy wysokości ochronnej odpowiednio 500, 800, 900 lub 1200 mm. Wytrzymała obudowa dostosowana do trudnych warunków otoczenia oraz specjalna konstrukcja optoelektroniki zapewniają najlepszą efektywność działania. Dzięki wskaźnikom statusu oraz funkcji wspomagającej osiowanie, bariery wydajnie spełniają wymagania odpowiednich aplikacji przemysłowych. Bariery posiadają możliwość ustawienia pracy w trybie restartu manualnego lub automatycznego, realizację funkcji testu oraz funkcji nadzorowania zewnętrznych styczników (EDM). Dostępne opcjonalnie trzy rodzaje uchwytów mocujących (rotacyjne krańcowe, tylne lub boczne) nie są dostarczane z barierą w komplecie, należy je zamówić oddzielnie.

SPECYFIKACJA TECHNICZNA

Dodatkowe funkcje	EDM, reset z restartem manualnym/automatycznym
Dopuszczenia	CE, cULus, TÜV
Funkcja	EDM, Ręczny/automatyczny restart
Liczba wiązek świetlnych	2
Maks. długość kabla	70 m
Maks. prąd styku	0,5 A
Materiał obudowy	Aluminium
Max. temperatura pracy	55 °C
Min. temperatura pracy	0 °C
Napięcie zasilania	24 V DC
Odleglość max.	60 m
PL	e (EN ISO 13849-1)

Pobór mocy	Nadajnik maks. 1,6W, odbiornik maks. 2,4W (bez obciążenia)
SFF	98,93 %
SIL	3 (EN IEC 61508)
Stopień ochrony IP	IP65
Tolerancja napięcia	±20 %
Typ	4
Wyjście bezpieczeństwa	2 OSSD
Wysokość pola ochronnego	500 mm
Zasięg	6-60 m
Zgodność z	EMC, LVD, MD
Złącze kablowe nadajnika	M12, 5-pinowe
Złącze kablowe odbiornika	M12, 5-pinowe

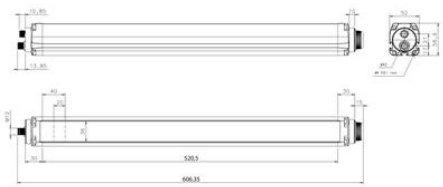

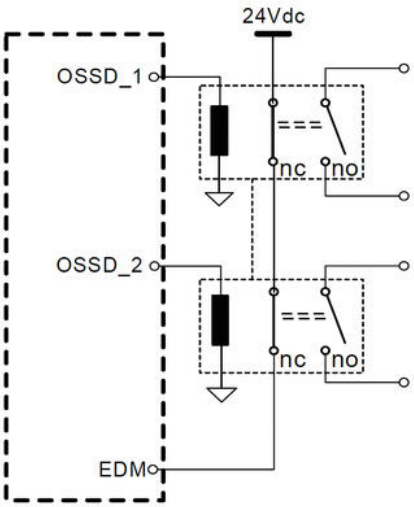

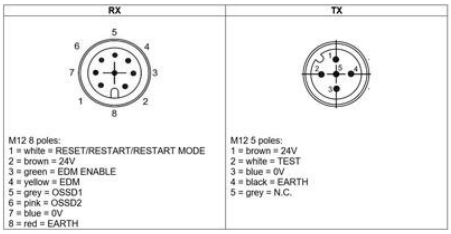

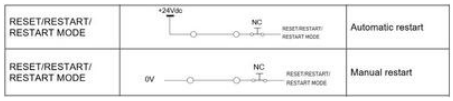

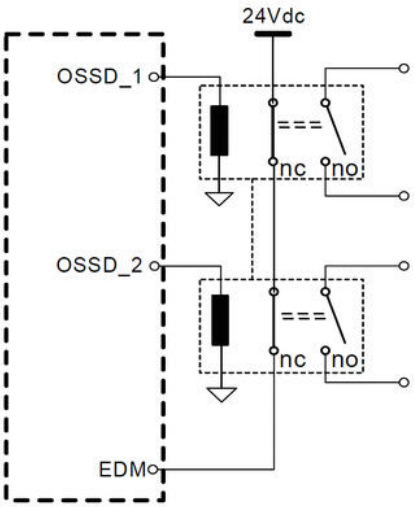

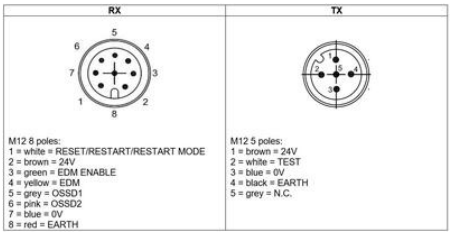

RESET/RESTART/ RESTART MODE	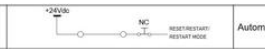	Automatic restart
RESET/RESTART/ RESTART MODE	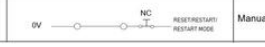	Manual restart