OEM Automatic Sp. z o.o.
ul. Działkowa 121 A, 02-234 Warszawa
+48 22 863 27 22 | info@pl.oem.se | www.oemautomatic.pl

SG-BWS-T4

Sterowniki barier bezpieczeństwa z pojedynczą wiązką świetlną

SG-BWS-T4
957051000 Sterownik, do 2 kpl. barier S5, SL5 lub S300



- Nadzorowanie do 4 kpl. barier S5, SL5 lub S300
- PLe, SIL 3
- Kompaktowa obudowa, szerokość 22,5 mm
- Półprzewodnikowe wyjście bezpieczeństwa 2PNP
- Zdejmowalne, oznakowane zaciski

OPIS PRODUKTU

Sterowniki przeznaczone do obsługi barier bezpieczeństwa S5, SL5 lub S300. Nadzorują jednocześnie pracę do 2 kpl. barier (wariant SG-BWS-T4) lub do 4 kpl. barier (wariant SG-BWS-T4-2), dzięki czemu można utworzyć odpowiedniki barier wielowiązkowych.
W kombinacji z wariantami Typu 4 barier S5, SL5 lub S300, sterowniki te zapewniają najwyższy stopień bezpieczeństwa PLe, SIL 3.
Sterowniki posiadają wejście testu, funkcję reset z restartem manualnym i automatycznym, oraz wejście do nadzorowania zewnętrznych styczników (EDM).
Zawierają półprzewodnikowe wyjście bezpieczeństwa 2PNP, zdejmowalne, oznakowane zaciski oraz 7-segmentowy wyświetlacz z przodu obudowy, ułatwiający diagnostykę.

SPECYFIKACJA TECHNICZNA

DC	99 %
Dopuszczenia	CE, TÜV
Maks. długość kabla	50 m
Maks. prąd styku	0,5 A
Max. temperatura pracy	55 °C
Max. temperatura składowania	70 °C
Min. temperatura pracy	0 °C
Min. temperatura składowania	-25 °C
MTTFd	201 year
Napięcie zasilania	24 V DC
PL	e (EN ISO 13849-1)
Pobór mocy	2,1 W max

SIL	3 (EN IEC 62061)
Stopień ochrony IP	IP20
T1 (w latach)	20
Tolerancja napięcia	±15 %
Zgodność z	EMC, LVD, MD

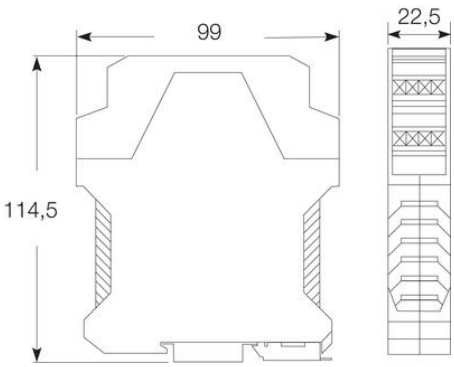



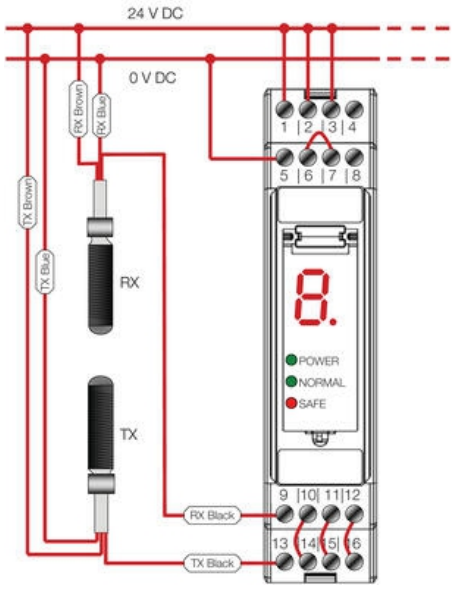

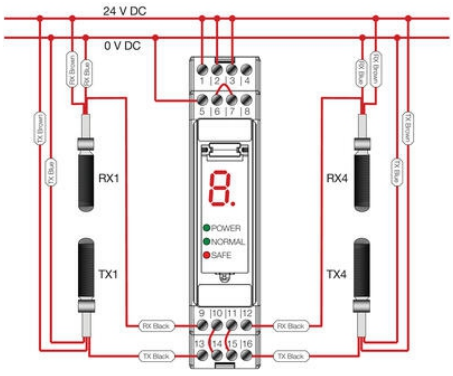

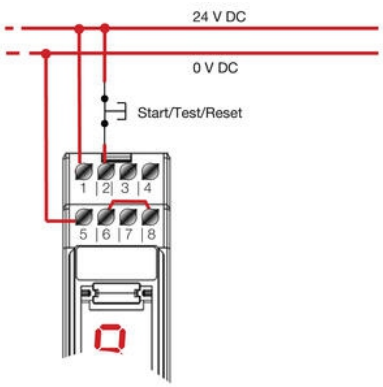

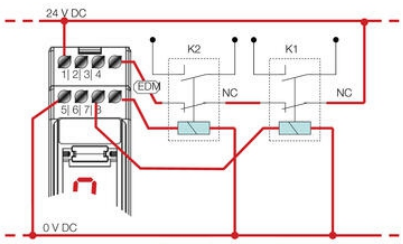

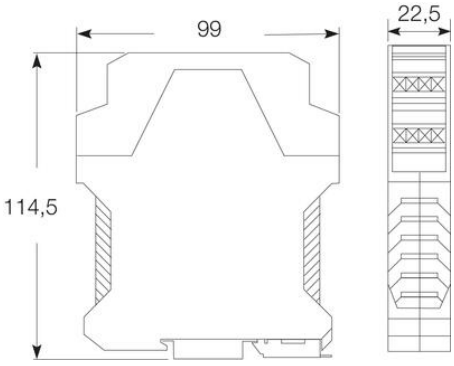


1 | 2 | 3 | 4
5 | 6 | 7 | 8
POWER
NORMAL
SAFE
9 | 10 | 11 | 12
13 | 14 | 15 | 16

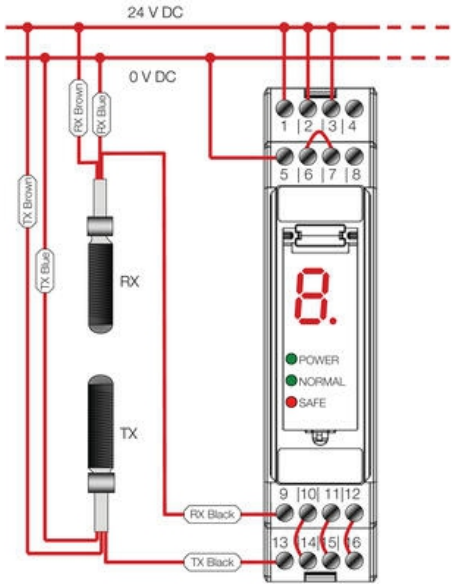
24 V DC
0 V DC
RX Brown
RX Blue
TX Brown
TX Blue
RX
TX
RX Black
TX Black
POWER
NORMAL
SAFE

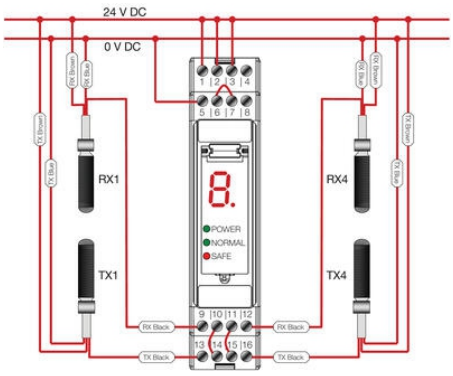
24 V DC
0 V DC
RX1
TX1
RX4
TX4
POWER
NORMAL
SAFE
RX Black
TX Black

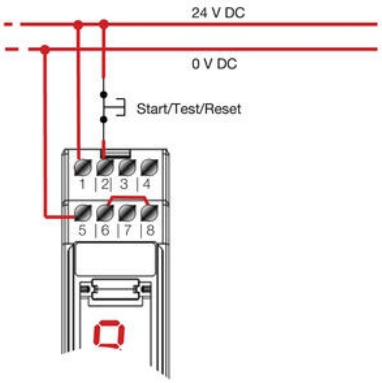
24 V DC
0 V DC
Start/Test/Reset

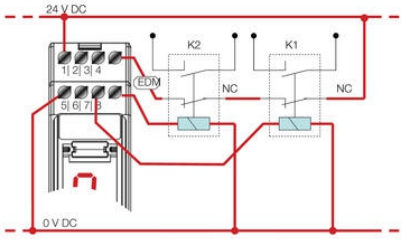
24 V DC
K2
K1
EDM
NC
NC
0 V DC