**OEM Automatic Sp. z o.o.**
ul. Działkowa 121 A, 02-234 Warszawa
+48 22 863 27 22 | info@pl.oem.se | www.oemautomatic.pl

# SG-PSB, SG-PSM, SE-S

## Kolumny i wsporniki montażowe kurtyn i barier świetlnych bezpieczeństwa oraz luster

SG-PSB-600
95ASE2240 Kolumna montażowa 600 mm




- Kolumna montażowa SG-PSB do luster narożnych lub kurtyn bezpieczeństwa, wysokość 600 ... 1900mm
- Kolumna montażowa SG-PSM ze zintegrowanymi 2, 3 lub 4 lustrami
- Proste ustawienie i osiowanie kolumn dzięki zintegrowanej poziomicy
- Wspornik montażowy do kurtyn bezpieczeństwa, wysokość 800 ... 1800 mm

### OPIS PRODUKTU

Kolumny montażowe z rodziny SG-PSB są kompatybilne ze wszystkimi kurtynami bezpieczeństwa z rodziny SG oraz lustrami z rodziny SG-DM. Wymagane są dodatkowo odpowiednie zestawy mocujące, dla kurtyn warianty typu ST-PSx-SG-SE lub ST-PSx-SG BODY, dla luster typu ST-PS-DM. Długość wariantu kolumny musi być tak dobrana, aby zainstalowana na niej kurtyna lub lustro były całkowicie osłonięte od góry.
Z kolei kolumny montażowe z rodziny SG-PSM stanowią gotowe komplety luster dla barier wielowiązkowych. W razie potrzeby, podczas instalacji i osiowania systemu bariery bezpieczeństwa, wysokość i nachylenie każdego indywidualnego lustra można regulować oddzielnie.
Kolumny SG-PSB oraz SG-PSM mocowane są do podłogi na sztywno, ale do każdej z nich sugeruje się wykorzystanie opcjonalnego (nie dostarczanego w komplecie) zestawu płyty mocującej typu SG-P, który umożliwia swobodną regulację położenia kolumny podczas instalacji dzięki czemu osiowanie systemu kurtyny lub bariery świetlnej jest znacząco ułatwione.
Wsporniki montażowe do kurtyn bezpieczeństwa z rodziny SE-S stanowią ekonomiczną alternatywę w stosunku do kolumn SG-PSB. Są mocowane do podłogi na sztywno i posiadaja ograniczony zakres regulacji położenia.






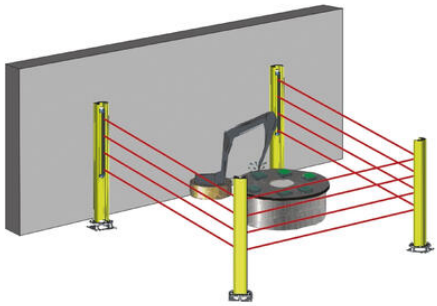

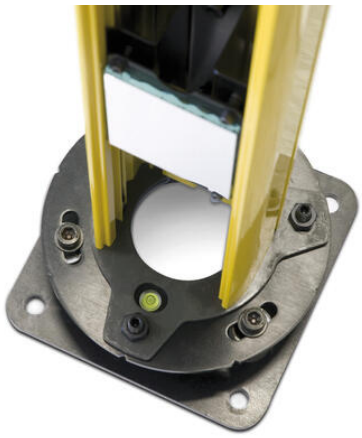





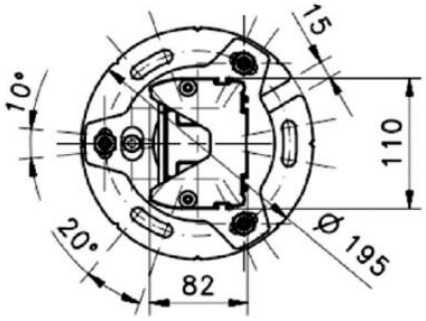
15
10°
110
20°
82
Ø 195



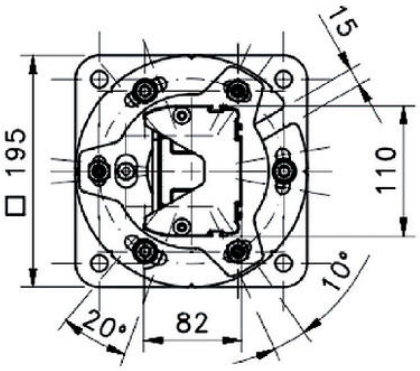
15
□ 195
110
10°
20°
82

