OEM Automatic Sp. z o.o.
ul. Działkowa 121 A, 02-234 Warszawa
+48 22 863 27 22 | info@pl.oem.se | www.oemautomatic.pl

A50 ENKODER LINKOWY

Przetwornik cięgnowy / mechanizm linkowy z enkoderem

SERIE D8.6A1

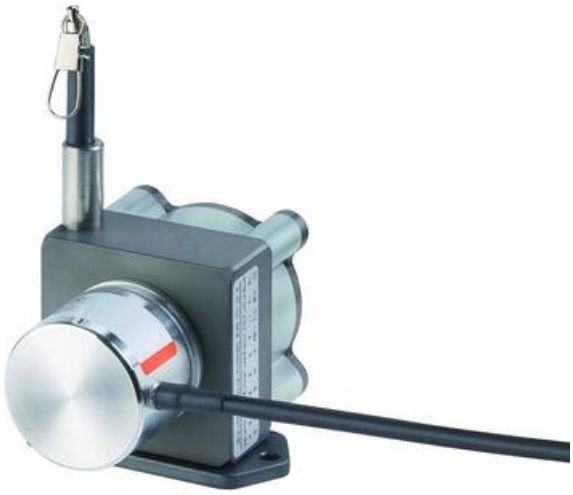

- Max. zakres pomiarowy: 1,25 m
- Zakres temperatur: -20° do +85 °C
- Aluminiowa obudowa 50 x 50 mm
- Prędkość przemieszczenia max. 10m/s
- Łatwa instalacja

OPIS PRODUKTU

Enkodery linkowe używa się w aplikacjach, gdzie istnieje potrzeba pomiaru ruchu liniowego. Wystarczy zamocować linkę aktywatora na ruchomej części, a linka i mechanizm spowodują ruch obrotowy enkodera. Stałe napięcie linki jest wymuszone wewnętrzną sprężyną zwijającą. Obudowa enkodera zbudowana jest z anodowego aluminium pokrytego tytanem. Enkoder linkowy składa się z bębna obracającego się na łożyskach, połączonego z mechanizmem zwijającym. Wszystkie modele dostępne są z zabudowanymi enkoderami z wyjściem inkrementalnym, analogowym, rezystancyjnym, natomiast modele B80, C120 i D135 dodatkowo z enkoderami z wyjściem absolutnym lub sieciowym. Zakres pomiarowy enkoderów linkowych wynosi od 25 cm do 40 m, w zależności od modelu. Enkodery te charakteryzują się:
- wysoką żywotnością około 2 milionów kompletnych cykli
- bardzo wysoką odpornością na wibracje
- szerokim zakresem temperatury pracy
- dużą szybkością
- dużym przyspieszeniem

Dane techniczne

Model	A50
Zakres pomiarowy	0,25 - 1,25 m
Prędkość max. (m/s)	10
Przyspieszenie max. (m/s^2)	100
Wymiary obudowy (mm)	50x50
Montaż	2 śruby
Liniowość	0,05%
Temperatura pracy, max.	-20°C do +85°C

KOD ZAMÓWIENIA

D8.6A1.	XXXX.	XX	X	X	.XXXX

XXXX - zakres pomiarowy
0025 - 250mm
0050 - 500mm
0125 - 1250mm
Inne zakresy na zapytanie.

XX - użyty enkoder
36 - enkoder 3610

X - wyjście
4 - Push-pull z sygnałami zanegowanymi, napięcie zasilania 8 - 30 V DC

X - typ połączenia
1 - kabel w osi (2m PVC)
2 - kabel z boku (2m PVC)

XXXX - rozdzielczość
np. 0500 - 500 imp/obr

W celu określenia numeru katalogowego proszę o zapoznanie się z poniższymi informacjami.

Order code with encoder (incremental, absolute)

D8.6A1 . XXXX . XX X X . XXXX
Type a b c d e

Standard variants are represented **bold underlined**

a *Measuring range*
0025 = 250 mm
0050 = 500 mm
0125 = 1250 mm

b *Encoder used*
36 = Sendix 3610, incremental
M3 = Sendix M3663, absolute, SSI
F3 = Sendix F3663, absolute, SSI
M8 = Sendix M3668, absolute, CANopen
F8 = Sendix F3668, absolute, CANopen

c *Output circuit*
depends on the encoder used

d *Type of connection*
depends on the encoder used

e *Resolution / Protocol / Options*
depends on the encoder used

Optional on request
- Other measuring ranges
- Eyelet or M4 wire fastening instead of wire clip
- Modified cable and/or connector orientation
- Modified cable outlet direction
- Sensor protection level IP67
- Improved linearity (0.02 %)

Standard resolutions for draw wire with incremental encoder Sendix 3610

Drum circumference [mm]	125	125	125
Pulses / revolution [ppr]	125	1250	2500
Pulses / mm	1	10	20
Resolution [mm]	1	0.1	0.05

Standard resolutions for draw wire with absolute encoder Sendix F3663/M3663 (12 bit ST) or F3668/M3668 (12 bit ST, programmable via bus)

Drum circumference [mm]	125
Pulses / revolution [ppr]	4096
Pulses / mm	32.8
Resolution [mm]	0.03

Order code with analog sensor (scaled to measuring range)

D8.3A1	.	XXXX	.	XXX	X	.	0000
Type		ⓐ		ⓑ	ⓒ		

ⓐ *Measuring range*
0025 = 250 mm
0050 = 500 mm
0125 = 1250 mm

ⓑ *Analog sensor output / power supply*
A11 = 4 ... 20 mA / 12 ... 30 V DC
A22 = 0 ... 10 V / 12 ... 30 V DC
A33 = potentiometer 1 kΩ / max. 30 V DC

ⓒ *Type of connection*
1 = axial cable, 2 m PVC
3 = axial M12 connector, 4-pin

Optional on request
- Other measuring ranges
- Eyelet or M4 wire fastening instead of wire clip
- Modified cable and/or connector orientation
- Modified cable outlet direction
- Sensor protection level IP67
- Improved linearity (0.02 %)
- Increased temperature range -40°C ... +85°C and -20°C ... +120°C

;

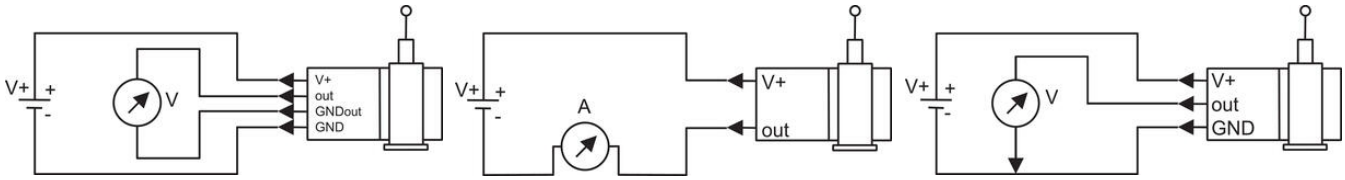

Pin	1	2	3	4
Cable colour	brown	white	blue	black
0 ... 10V	V+	Signal	GND	GND Sig.
4 ... 20 mA	V+	n. c.	Signal	n. c.
1 kOhm	V+	Slider	GND	n. c.

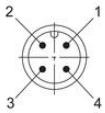

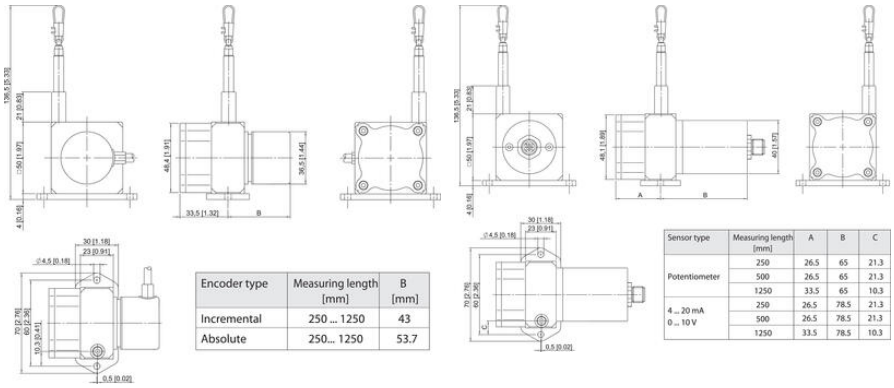

Encoder type	Measuring length [mm]	B [mm]
Incremental	250 ... 1250	43
Absolute	250... 1250	53.7

Sensor type	Measuring length [mm]	A	B	C
Potentiometer	250	26.5	65	21.3
	500	26.5	65	21.3
	1250	33.5	65	10.3
4 ... 20 mA 0 ... 10 V	250	26.5	78.5	21.3
	500	26.5	78.5	21.3
	1250	33.5	78.5	10.3

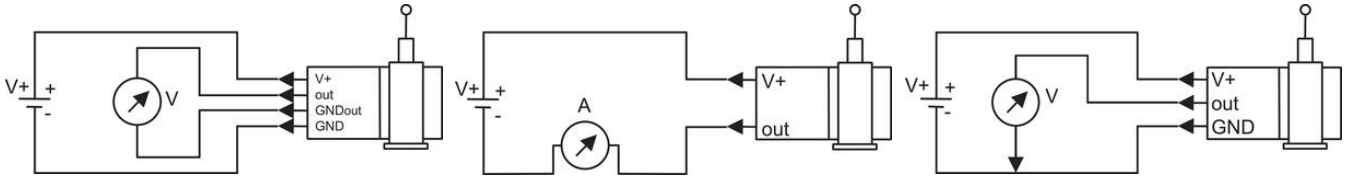

Pin	1	2	3	4
Cable colour	brown	white	blue	black
0 ... 10V	V+	Signal	GND	GND Sig.
4 ... 20 mA	V+	n. c.	Signal	n. c.
1 kOhm	V+	Slider	GND	n. c.

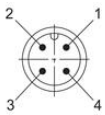

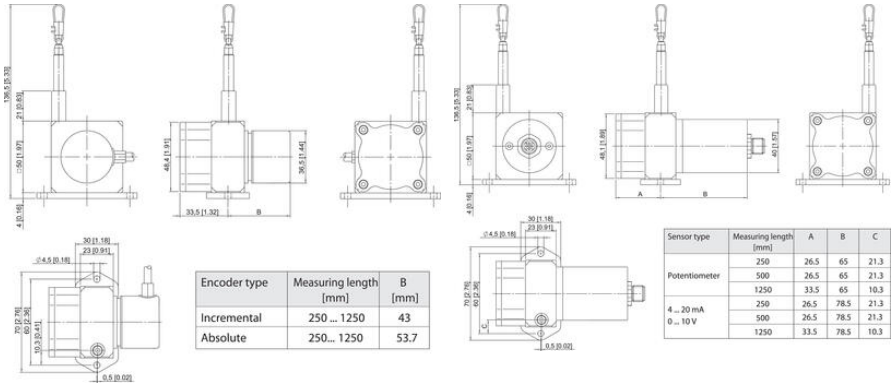

Encoder type	Measuring length [mm]	B [mm]
Incremental	250 ... 1250	43
Absolute	250... 1250	53.7

Sensor type	Measuring length [mm]	A	B	C
Potentiometer	250	26.5	65	21.3
	500	26.5	65	21.3
	1250	33.5	65	10.3
4 ... 20 mA 0 ... 10 V	250	26.5	78.5	21.3
	500	26.5	78.5	21.3
	1250	33.5	78.5	10.3