**OEM Automatic Sp. z o.o.**
ul. Działkowa 121 A, 02-234 Warszawa
+48 22 863 27 22 | info@pl.oem.se | www.oemautomatic.pl

# PRZEKAŹNIKI CZASOWE DO GNIAZD 11-PIN, WYJŚCIE 2 X 8A

88867305
Przek. czasowy PU2R1 wielofunkc. 24VDC/24-240VAC




- Jedno-/wielo funkcyjne
- 7 zakresów czasowych: 0,1 s - 100 h
- Szeroki zakres napięć zasilania
- Szerokość 35 mm

## OPIS PRODUKTU

Przekaźniki czasowe z czterema różnymi wariantami funkcji czasowych. Wielofunkcyjny przekaźnik PU2R1 realizuje funkcje A, B, C, D, Di, H, At, Ht, Ac, Bw. Dla funkcji D/Di oraz Ac, czas załączenia i rozłączenia jest taki sam (jedno pokrętło). Funkcja L/Li umożliwia oddzielne nastawy czasów załączenia i rozłączenia. Wyjście to dwa przekaźniki z których jeden może pracować z opóźnieniem lub bez (jedynie wersja wielofunkcyjna U), innymi słowy R2 może reagować w momencie podłączenia zasilania. Przełącznik pracy R2 znajduje się w dolnej części obudowy. Zewnętrzne obciążenie może być połączone równolegle do wejścia sterującego (Y1). Bezpośredni oczyt nastaw na 2 skalach . Zielona LED sygnalizuje obecność zasilania, miga podczas odliczania czasu. Światło ciągłe oznacza aktywne wyjście. Montaż do 11- pinowej podstawki.

| | | |
|---|---|---|
| **Funkcja A**<br>Opóźnienie załączenia | **Funkcja Ac**<br>Opóźnienie załączenia i wyłączenia | **Funkcja Ad**<br>Opóźnienie załączenia/ sygn. zewn. |
| **Funkcja Ah**<br>Pojedynczy cykl symetryczny | **Funkcja At**<br>Opóźnienie załaczenia, sumowany czas (blokowanie) | **Funkcja B**<br>Opóźnienie wyłączenia |
| **Funkcja Bw**<br>Opóźnienie wyłącznia (zbocze narastające) | **Funkcja C**<br>Opóźnienie wyłączenia (zbocze opadające) | **Funkcja D**<br>Cykl symetryczny przerwa/praca<br> |
| **Funkcja Di**<br>Cykl symetryczny praca/przerwa | **Funkcja H**<br>Dezaktywacja po czasie<br> | **Funkcja Ht**<br>Dezaktywacja po czasie (pamięć) |
| **Funkcja L**<br>Cykl asymetryczny przerwa/praca | **Funkcja Li**<br>Cykl asymetryczny praca/przerwa | **Funkcja N**<br>Opóźnienie wyłącznia "safe-guard" |
| **Funkcja O**<br>Opóźnieniezałaczenia safe-guard" | **Funkcja P**<br>Opóźniony impuls (0.5 s) | **Funkcja Pt**<br>Opóźnienie wyłączenia, łączny czas, impuls (0.5 s) |

| Funkcja TI | Funkcja Tt | Funkcja W |
|---|---|---|
| Bistabilny | Bistabilny z opóźnieniem wyłączenia, | Opóźnienie wyłaczenia po impulsie |

# SPECYFIKACJA TECHNICZNA

| | |
|---|---|
| **Dopuszczenia** | CE, Lloyd´s, RoHS, UL |
| **Funkcja** | A - opóźnienie włączenia, Ac - opóźnienie po zadziałaniu sterowania, At - Opóźnienie załączenia suma (blokowanie), B - Czas załączania, Bw - impuls na wyjściu (regulowany), C- odliczanie po nadaniu impulsu, D - symetryczne pulsowanie, Di - symetryczne pulsowanie, H- wyłączenie po czasie, Ht - Opóźnienie wyłączenia po czasie |
| **Max. temperatura pracy** | 60 °C |
| **Max. temperatura składowania** | 60 °C |
| **Min. temperatura pracy** | -20 °C |
| **Min. temperatura składowania** | -30 °C |
| **Montaż** | 11-pinowa podstawka |
| **Napięcie zasilania** | 24V DC / 24-240V AC |
| **Obciążalność wyjścia** | 2000 VA / 80W |
| **Opóźnienie od skoku** | 120 ms |
| **Opóźnienie zamknięcia** | 30 ms |
| **Pobór mocy** | 0,6 W |
| **Powtarzalność** | 0,5 % |
| **Prąd przełączania Max.** | 8 A |
| **Przekrój przewodu** | 2 x 1,5 mm² |
| **Przekrój przewodu** | 2 x 2,5 mm² |
| **Stopień ochrony : front** | IP50 |
| **Stopień ochrony: zaciski** | IP20 |
| **Wielofunkcyjny** | Tak |
| **Wyjście** | Przekaźnik 2-polowy C/O |
| **Zakresy czasowe** | 0,1-1s, 1-10s, 6-60s, 1-10min, 6-60min, 1-10h, 10-100h |

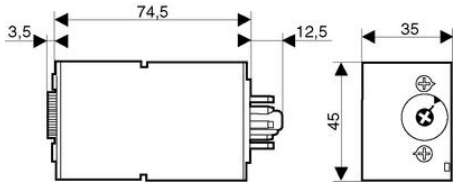

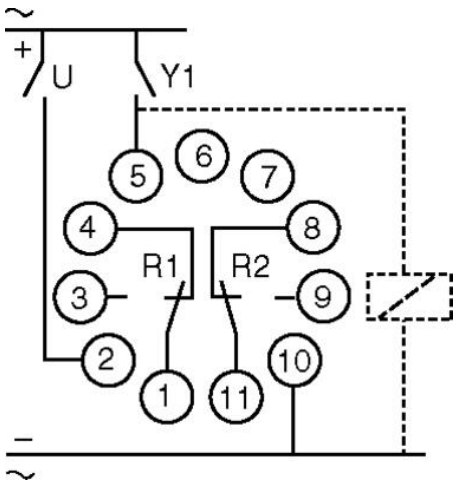
~
+
U
Y1
5
6
7
4
8
R1
R2
3
9
2
1
11
10
–
~