OEM Automatic Sp. z o.o.
ul. Działkowa 121 A, 02-234 Warszawa
+48 22 863 27 22 | info@pl.oem.se | www.oemautomatic.pl

RAM-B-101U

Zestaw z kulą w rozmiarze B (1")

RAM-B-101U
RAM kula B, 2x AMPS, ramię 76,2 mm



- Opatentowany system przegubów kulowych
- Aluminium wysokiej jakości
- Obciążenie do 2,25 kg
- Ramię 76,2 mm

OPIS PRODUKTU

RAM-B-101U posiada dwie podstawki z kulą w rozmiarze B oraz otworami wywierconymi w standardzie AMPS. W zestawie znajduje się również ramię dwudzielne (odległość między przegubami: 76,2 mm).

Wspornik jest wykonany z aluminium wysokiej jakości o czarnej matowej powierzchni. Kula jest wykonana z gumy, dzięki czemu uchwyt tłumi wstrząsy i wibracje.

SPECYFIKACJA TECHNICZNA

Długość całkowita	127 mm
Długość ramienia	76,2 mm
Masa	0,27 kg
Materiał	Aluminium
Materiał kuli	Guma
Rodzaj części	Kompletny wspornik montażowy
Rozmiar kuli	B (1")
Standard otworów	AMPS

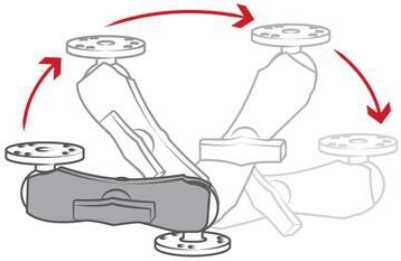

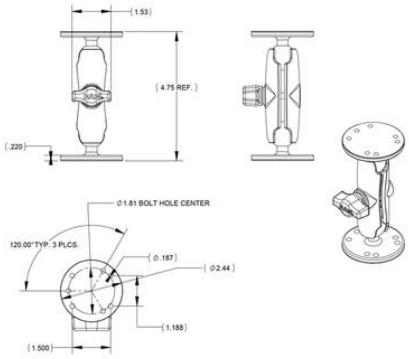
1.53
4.75 REF.
.220
Ø1.81 BOLT HOLE CENTER
120.00° TYP. 3 PLCS.
Ø.187
Ø2.44
1.188
1.500

