OEM Automatic Sp. z o.o.
ul. Działkowa 121 A, 02-234 Warszawa
+48 22 863 27 22 | info@pl.oem.se | www.oemautomatic.pl

RAP-B-299-4U

Kula w rozmiarze B z montażem w samochodzie

RAP-B-299-4U
RAM kula B, montaż w uchwycie na kubek w samochodzie



- Montaż w uchwycie na kubek w samochodzie
- Obciążenie do 2,25 kg

OPIS PRODUKTU

RAP-B-299-4U to podstawa do montażu w uchwycie na kubek w samochodzie. Oznacza to, że nie trzewa wykonywać żadnych otworów montażowych więc pojazd nie jest uszkadzany. Kulka jest w rozmiarze B.

Wspornik jest wykonany z kompozytu o wysokiej wytrzymałości. Kula jest wykonana z gumy, przez co uchwyt tłumi wstrząsy i wibracje.

Możliwość stosowanie w uchwycie o średnicy: 65,3-88,9 mm

SPECYFIKACJA TECHNICZNA

Materiał	Kompozyt o wysokiej wytrzymałości
Rodzaj części	Podstawa
Rozmiar kuli	B (1")



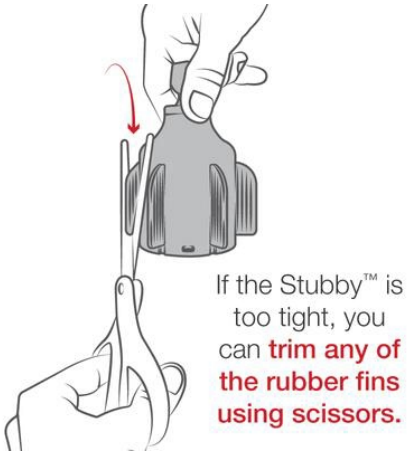





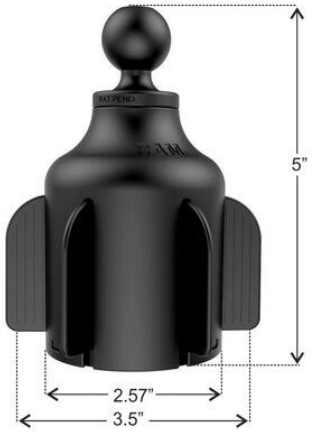



Insert and twist the Stubby™ into your cup holder to create proper friction.

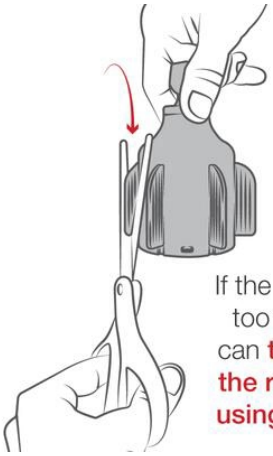

If the Stubby™ is too tight, you can **trim any of the rubber fins using scissors.**





