OEM Automatic Sp. z o.o.
ul. Działkowa 121 A, 02-234 Warszawa
+48 22 863 27 22 | info@pl.oem.se | www.oemautomatic.pl

WYŁĄCZNIK Z KLUCZEM KM-SS

204015PF
Wylacznik kluczowy KM-SS QC M23 12pin 4NC, klucz PF

- Wąska obudowa
- 8 pozycji wejścia klucza
- Wymiary 42 mm x 118 mm
- Wymienny blok zestyków
- 5 różnych konfiguracji zestyków

OPIS PRODUKTU

KM-SS to kompaktowy wyłącznik ze stali nierdzewnej z kluczem, odpowiedni do większych klap i bramek. Obrotowa głowica zapewnia 8 pozycji wejścia klucza. Wyłącznik idealnie nadaje się do zastosowań w przemyśle spżywczym i farmaceutycznym. Wyłącznik KM-SS ma standardowy rozstaw otworów do mocowania 30 mm.

SPECYFIKACJA TECHNICZNA

Aktywator	Klucz półelastyczny
ATEX	Nie
B10d	2.5 x 10^6 przy obciążeniu 100 mA
Dopuszczenia	ISO 14119, EN60947-5-1, EN60204-1, ISO 13849-1, EN62061, UL 508
Droga do wymuszonego otwarcia zestyków	8 mm
Maksymalna prędkość zblizania/wycofywania	600 mm/s
Materiał: głowica	Stal nierdzewna 316
Materiał: obudowa	Stal nierdzewna 316
Montaż	4 x M5
MTTFd	356 lat

Napięcie znamionowe izolacji	500V ac
Napięcie znamionowe udarowe wytrzymywane (Uimp)	2500V ac
PFHd	3.44 x 10^{-8}
PL	e acc. ISO13849-1
Prąd termiczny (Ith)	5 A
Przyłącze kabla	M23 12 Pole
SIL	3 acc. EN62061
Stopień ochrony IP	IP67, IP69K
Temperatura pracy	-25..80°C
Zestyki	4NC

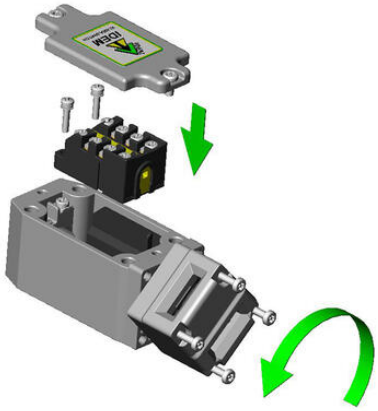

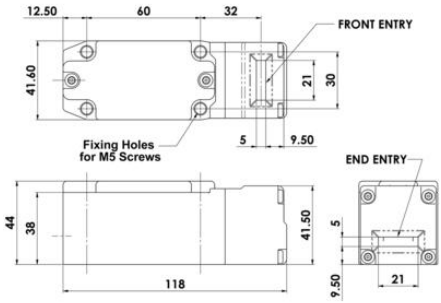

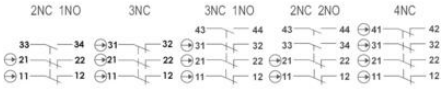
2NC 1NO
3NC
3NC 1NO
2NC 2NO
4NC

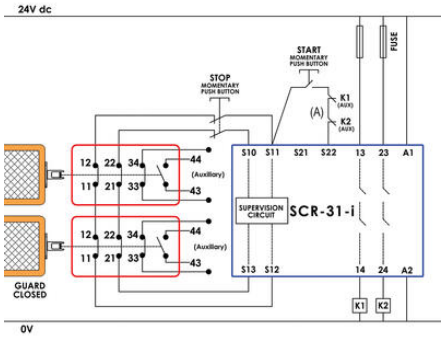
24V dc
START
MOMENTARY
PUSH BUTTON
STOP
MOMENTARY
PUSH BUTTON
FUSE
K1
(AUX)
K2
(AUX)
(A)
S10 S11 S21 S22 13 23 A1
SUPERVISION
CIRCUIT
SCR-31-i
(Auxiliary)
S13 S12 14 24 A2
GUARD
CLOSED
K1 K2
0V

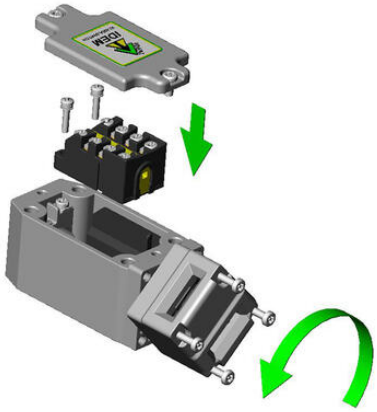

Hinged Guard
Sliding Guard
Lift Off Guard

Standard
Flat
Plastic Flexible
Heavy Duty
Flexible
Heavy Duty
Flexible
Stainless Steel
A
F
PF
HF
HFH

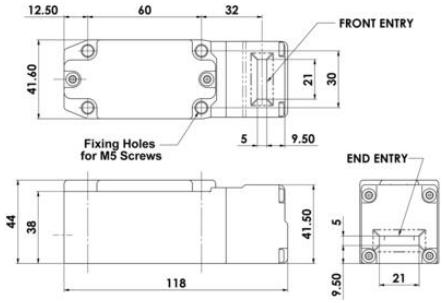
12.50
60
32
FRONT ENTRY
41.60
21
30
5
9.50
Fixing Holes
for M5 Screws
END ENTRY
44
38
41.50
118
5
9.50
21

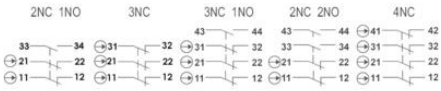
2NC 1NO
3NC
3NC 1NO
2NC 2NO
4NC

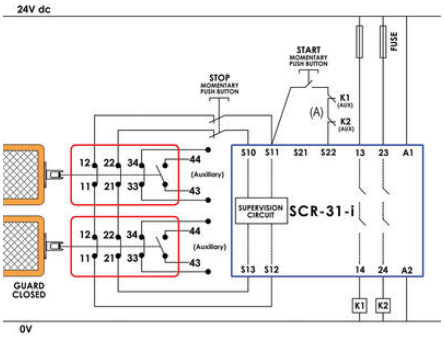
24V dc
START
MOMENTARY
PUSH BUTTON
STOP
MOMENTARY
PUSH BUTTON
FUSE
K1
(AUX)
K2
(AUX)
(A)
S10 S11 S21 S22 13 23 A1
SUPERVISION
CIRCUIT
SCR-31-i
(Auxiliary)
S13 S12 14 24 A2
GUARD
CLOSED
K1 K2
0V