OEM Automatic Sp. z o.o.
ul. Działkowa 121 A, 02-234 Warszawa
+48 22 863 27 22 | info@pl.oem.se | www.oemautomatic.pl

ZASILACZ Z WBUDOWANYM MODUŁEM REDUNDANCYJNYM 24VDC, 10A LUB 20A

CP10.241-R1
Zasilacz z modułem redundancyjnym 240W, 24VDC, 10A, zaciski sprężynowe



- Prąd wyjściowy: 10A lub 20A
- Wbudowany moduł redundancyjny
- Sprawność: do 95,6%

OPIS PRODUKTU

Seria Puls Dimension C oznacza optymalizację kosztów bez kompromisów w zakresie jakości, niezawodności i wydajności.

Zasilacze z wbudowaną redundancją mogą zastąpić moduły redundantne i nie wymagają tak dużej szerokości. Otrzymujesz bezpieczny system, co jest szczególnie ważne w aplikacjach, w których przestoje są kosztowne. Urządzenia posiadają szybkozłącza zarówno na wejściu, jak i wyjściu, co umożliwia szybką i łatwą wymianę w przypadku awarii. Dzięki temu nie musisz wyłączać aplikacji, aby zainstalować nowy zasilacz.

Rezerwa mocy na poziomie 20% umożliwia większy pobór prądu bez spadku napięcia. Funkcja ta jest szczególnie przydatna podczas rozruchu i do pokonywania szczytów prądu w aplikacji. Rezerwa mocy może być używana w sposób ciągły do +45°C, a przez krótsze okresy od +45 do +60°C.

Prądy zwarciowe. Urządzenia mogą generować prądy zwarciowe o wartości trzykrotnie przekraczającej prąd znamionowy przez co najmniej 12 ms, co pomaga w rozwiązaniu problemów z bezpiecznikami wtórnymi i osiągnięciu selektywności.

Więcej zalet technicznych. Aktywna kompensacja współczynnika mocy (PFC) i aktywne zabezpieczenie przed prądem udarowym skutecznie redukują prądy rozruchowe, co jest idealnym rozwiązaniem w przypadku podłączenia kilku urządzeń do tej samej fazy lub gdy zasilanie jest ograniczone prądowo, np. za pomocą zasilacza AC-UPS. Zabezpieczenie jest zawsze aktywne, niezależnie od temperatury. Wyjście DC-OK, szeroki zakres temperatur, liczne certyfikaty i filtry przepięciowe, które zapewniają pracę w zakłóconym środowisku elektrycznym, sprawiają, że urządzenie nadaje się do praktycznie wszystkich instalacji.

SPECYFIKACJA TECHNICZNA

Aktywny filtr (PFC)	Tak
Czas podtrzymania przy 120 VAC, pełne obciążenie, typowo	37 ms
Czas podtrzymania przy 230 VAC, pełne obciążenie, typowo	37 ms
Częstotliwość zasilania	50-60 ±6 %
Dopuszczenia	ATEX, CE, CSA US, cULus, IECEx
Głębokość	117 mm

Liczba faz	1
Maksymalne napięcie wyjściowe	28 V DC
Masa	0,6 kg
Materiał obudowy	Aluminium
Minimalne napięcie wyjściowe	24 V DC
Moc	240 W
MTBF (IEC 61709) 230 V AC, max. obciążenie, +40 °C	641000 h
Napięcie wyjściowe	24 V DC
Napięcie zasilania AC	100-240 V
Napięcie zasilania AC (max)	264 V AC
Napięcie zasilania AC (min)	85 V AC
Napięcie zasilania DC	110-150 V
Napięcie zasilania DC (max)	180 V DC
Napięcie zasilania DC (min)	88 V DC
Prąd rozruchowy przy 120VAC (typowo)	6 A
Prąd rozruchowy przy 230VAC (typowo)	9 A
Prąd wyjściowy	10 A
Redukcja mocy od +60 ° C do +70 ° C	6 W/°C
Rodzaj zacisków	Mocne połączenie sprężynowe
Seria	Dimension C
Sprawność przy 120 VAC, pełne obciążenie, typowo	93 %
Sprawność przy 230 VAC, pełne obciążenie, typowo	94,7 %
Sprawność przy 230 VAC, pełne obciążenie, typowo	93,9 %
Stopień ochrony IP	IP20
Szerokość	39 mm
Temperatura maksymalna bez redukcji mocy	60 °C
Temperatura minimalna bez redukcji mocy	-25 °C
Tętnienia max.	50 mV pp
Typowy współczynnik mocy przy 120 VAC, przy pełnym obciążeniu	0,99
Typowy współczynnik mocy przy 230 VAC, przy pełnym obciążeniu	0,97
Wyjście przekaźnikowe DC-OK	Tak
Wysokość	124 mm

Zakres napięcia zasilania	Wide-range
Zużycie mocy przy 120 VAC	2,17 A
Zużycie mocy przy 230 VAC	1,14 A
Żywotność przy 120VAC, pełnym obciążeniu i temp. +40° C	78000 h
Żywotność przy 230VAC, pełnym obciążeniu i temp. +40° C	109000 h

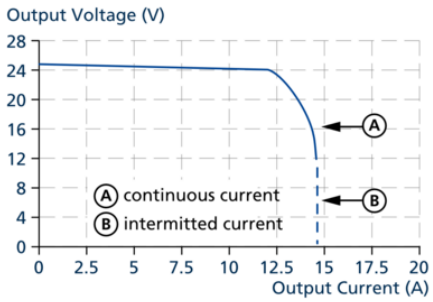

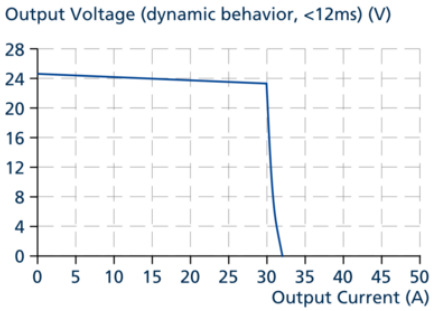

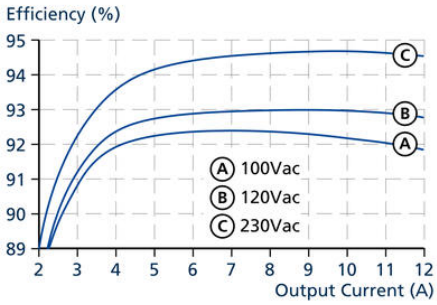

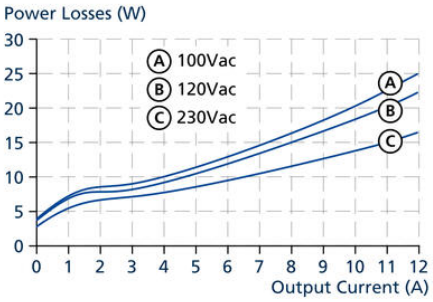

Maximal wire length*) for a fast (magnetic) tripping:

	0.75mm²	1.0mm²	1.5mm²	2.5mm²
C-2A	30 m	37 m	54 m	84 m
C-3A	25 m	30 m	46 m	69 m
C-4A	9 m	15 m	25 m	34 m
C-6A	3 m	3 m	4 m	7 m
C-8A				
B-6A	12 m	15 m	21 m	34 m
B-10A	3 m	3 m	4 m	9 m
B-13A	2 m	2 m	3 m	6 m

*) Don't forget to consider twice the distance to the load (or cable length) when calculating the total wire length (+ and – wire).

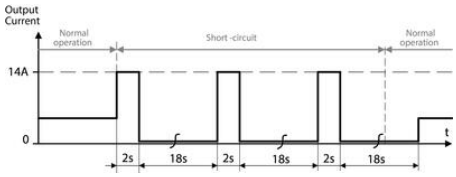

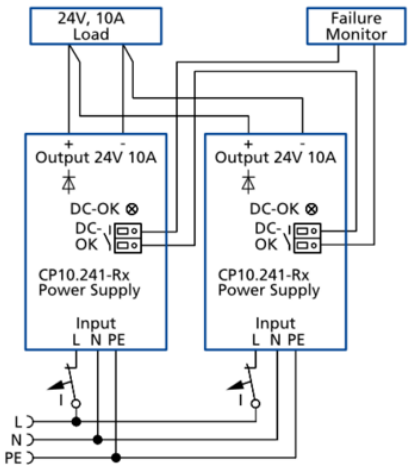

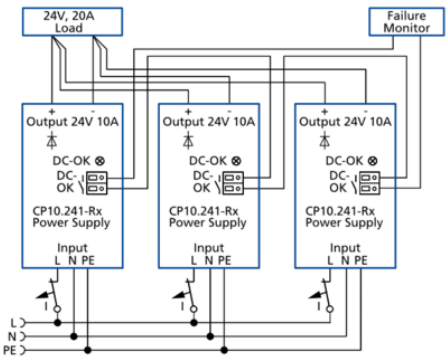

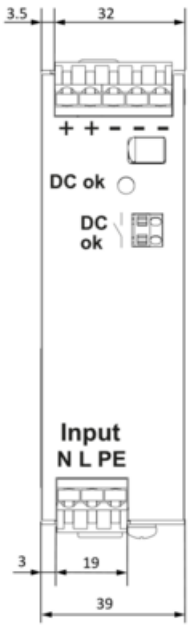

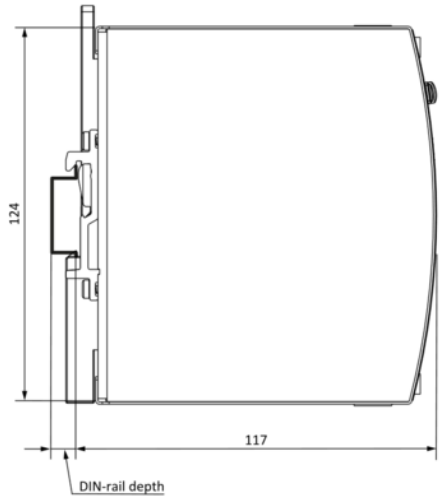
124
117
DIN-rail depth