OEM Automatic Sp. z o.o.
ul. Działkowa 121 A, 02-234 Warszawa
+48 22 863 27 22 | info@pl.oem.se | www.oemautomatic.pl

12V DC 1-FAZOWY, CP5 & CP10

Zasilacz DIMENSION C, G2

CP5.121
Zasilacz 12 VDC / 10 A



- Prąd znamionowy do 16A
- Sprawność do 94,3%
- Szerokość 39 mm

OPIS PRODUKTU

Zasilacze DIMENSION serii CP to wysokiej klasy moduły w średnim przedziale cenowym, bez kompromisów pod względem jakości, niezawodności i wydajności.

SPECYFIKACJA TECHNICZNA

Aktywny filtr (PFC)	Tak
Czas podtrzymania przy 120 VAC, pełne obciążenie, typowo	35 ms
Czas podtrzymania przy 230 VAC, pełne obciążenie, typowo	35 ms
Częstotliwość zasilania	50-60 ±6 %
Dopuszczenia	ATEX, CE, cULus, IECEx, IEC 62368-1:2018
Głębokość	102 mm
Liczba faz	1
Maksymalne napięcie wyjściowe	15 V DC
Masa	0,44 kg
Materiał obudowy	Aluminium
Minimalne napięcie wyjściowe	12 V DC
Moc	120 W
Napięcie wyjściowe	12 V DC

Napięcie zasilania AC	100-240 V
Napięcie zasilania AC (max)	264 V AC
Napięcie zasilania AC (min)	85 V AC
Napięcie zasilania DC	110-150 V
Napięcie zasilania DC (max)	180 V DC
Napięcie zasilania DC (min)	88 V DC
Prąd rozruchowy przy 120VAC (typowo)	4 A
Prąd rozruchowy przy 230VAC (typowo)	4 A
Prąd wyjściowy	10 A
Redukcja mocy od +60 ° C do +70 ° C	3 W/°C
Rodzaj zacisków	Śruba
Seria	Dimension C
Sprawność przy 120 VAC, pełne obciążenie, typowo	93,2 %
Sprawność przy 230 VAC, pełne obciążenie, typowo	94 %
Sprawność przy 230 VAC, pełne obciążenie, typowo	92,3 %
Stopień ochrony IP	IP20
Szerokość	32 mm
Temperatura maksymalna bez redukcji mocy	60 °C
Temperatura minimalna bez redukcji mocy	-25 °C
Tętnienia max.	50 mV pp
Type Power Supply	AC-DC
Typowy współczynnik mocy przy 120 VAC, przy pełnym obciążeniu	0,98
Typowy współczynnik mocy przy 230 VAC, przy pełnym obciążeniu	0,91
Wyjście przekaźnikowe DC-OK	Tak
Wysokość	124 mm
Zakres napięcia zasilania	Wide-range
Zużycie mocy przy 120 VAC	1,09 A
Zużycie mocy przy 230 VAC	0,6 A
Żywotność przy 120VAC, pełnym obciążeniu i temp. +40° C	94000 h
Żywotność przy 230VAC, pełnym obciążeniu i temp. +40° C	110000 h

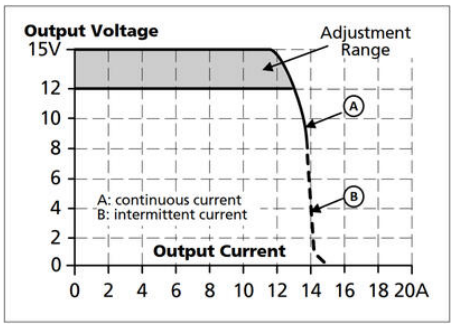
Output Voltage
Adjustment Range
15V
12
10
8
6
4
2
0
A
B
A: continuous current
B: intermittent current
Output Current
0 2 4 6 8 10 12 14 16 18 20A

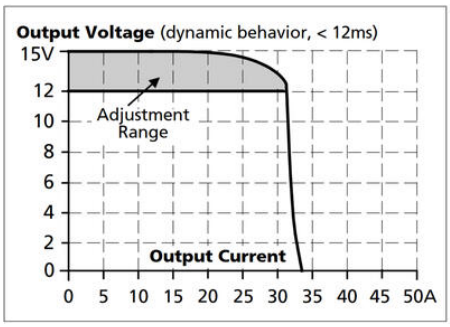
Output Voltage (dynamic behavior, < 12ms)
15V
12
10
8
6
4
2
0
Adjustment Range
Output Current
0 5 10 15 20 25 30 35 40 45 50A

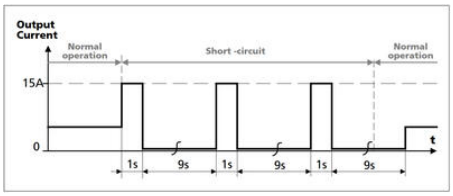
Output Current
Normal operation
Short -circuit
Normal operation
15A
0
t
1s
9s
1s
9s
1s
9s

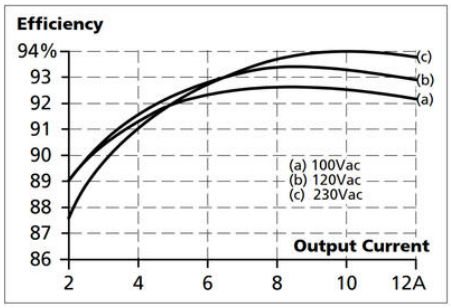
Efficiency
94%
93
92
91
90
89
88
87
86
(c)
(b)
(a)
(a) 100Vac
(b) 120Vac
(c) 230Vac
Output Current
2 4 6 8 10 12A


B
+ + − −
DC 24V 5A
24 - 28V
C
DC ok
D
13
14
E
PULS
DIMENSION
CP5.241
Power Supply
AC 100-240V
N L
A

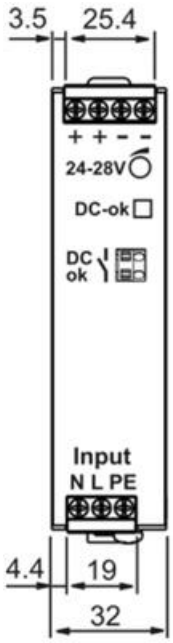
3.5
25.4
+ + − −
24-28V
DC-ok
DC ok
Input
N L PE
4.4
19
32

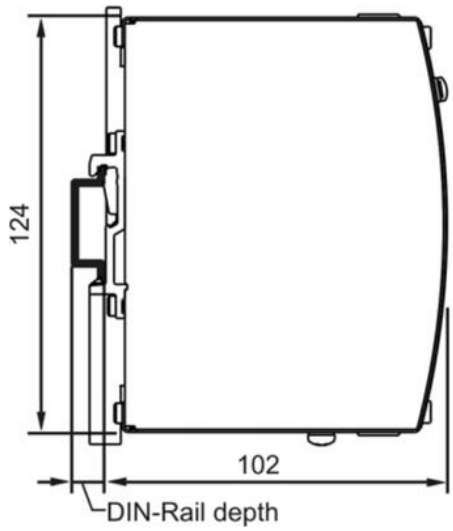
124
102
DIN-Rail depth