OEM Automatic Sp. z o.o.
ul. Działkowa 121 A, 02-234 Warszawa
+48 22 863 27 22 | info@pl.oem.se | www.oemautomatic.pl

KONWENTER DC-DC 600/24VDC, 20A

QTD20.241
Konwerter DC-DC 600/24VDC 20A



- Prąd wyjściowy: 20A
- Napięcie wyjściowe: 24VDC
- Napięcie wejściowe: 600VDC

OPIS PRODUKTU

Przetwornica DC-DC jest zoptymalizowana pod kątem podłączenia do magistrali/stopnia DC przetwornicy częstotliwości. Napięcie to zazwyczaj nie jest filtrowane, charakteryzuje się wysokim poziomem zakłóceń elektromagnetycznych (EMI) i generuje wysokie prądy upływu. Przetwornica posiada bardzo wytrzymały stopień wejściowy i filtr, co zapewnia bezpieczną pracę nawet przy bardzo zakłóconym napięciu zasilania. Wbudowane są podwójne bezpieczniki DC 600 V, co oszczędza miejsce i pieniądze. W przypadku awarii zasilania silniki działają jak generatory i przekazują napięcie zwrotne do kondensatorów przetwornicy częstotliwości, które z kolei przekazują napięcie do przetwornicy DC-DC. Oznacza to, że utrzymywane jest napięcie 24 V DC i możliwe jest przeprowadzenie kontrolowanego zatrzymania.

Dodatkowy efekt zapewnia 25% dodatkowej rezerwy przy utrzymywanym napięciu 24 V, co jest zaletą w przypadku podłączonych obciążeń o wysokim prądzie rozruchowym.

Przetwornica posiada zabezpieczenie przed odwrotną polaryzacją i minimalny prąd rozruchowy. Posiada również wyjście przekaźnikowe (DC OK), które obniża napięcie wyjściowe, gdy odchylenie napięcia wyjściowego od wartości zadanej przekracza 10%.

SPECYFIKACJA TECHNICZNA

Aktywny filtr (PFC)	Tak
Czas podtrzymania	Typ. 22 ms @ 600 V DC
Dopuszczalne napięcie tętnienia wejściowego	50 V pp
Dopuszczenia	CE, CSA, UL
Głębokość	127 mm
Maksymalne napięcie wyjściowe	28 V DC
Masa	0,89 kg
Materiał obudowy	Aluminium
Minimalne napięcie wyjściowe	24 V DC

Moc	480 W
MTBF (IEC 61709)	446000 h @ 24 V DC, 20 A, 40 °C
Napięcie wyjściowe	24 V DC
Napięcie zasilania DC	600 V
Napięcie zasilania DC (max)	840 V DC
Napięcie zasilania DC (min)	480 V DC
Opóźnienie startu	350 ms
Prąd rozruchowy	Typ. 1,6 A @ 600 V DC
Prąd wyjściowy	20 A
Redukcja mocy od +60 ° C do +70 ° C	12 W/°C
Rodzaj zacisków	Mocne połączenie sprężynowe
Seria	Dimension Q
Sprawność	95 %
Stopień ochrony IP	IP20
Szerokość	65 mm
Temperatura maksymalna bez redukcji mocy	60 °C
Temperatura minimalna bez redukcji mocy	-25 °C
Tętnienia max.	100 mV pp
Type Power Supply	DC-DC
Wyjście przekaźnikowe DC-OK	Tak
Wysokość	124 mm
Żywotność	42000 h @ 24 V DC, 20 A, 40 °C

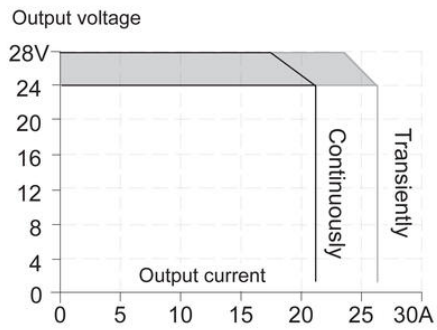

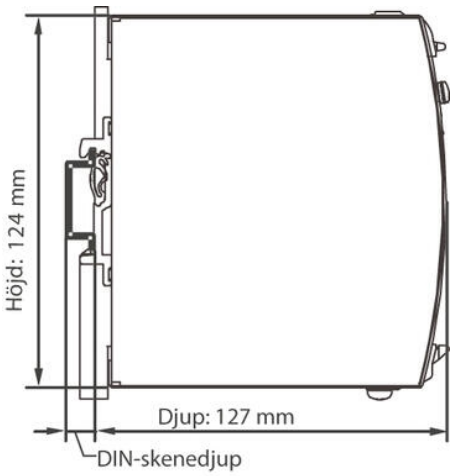



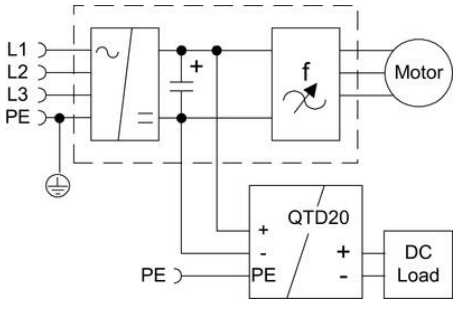
L1
L2
L3
PE
Motor
f
QTD20
+
-
PE
+
-
PE
DC
Load

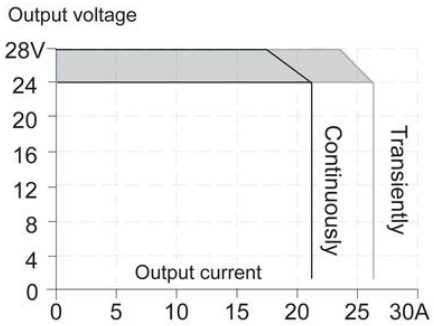
Output voltage
28V
24
20
16
12
8
4
0
0
5
10
15
20
25
30A
Output current
Continuously
Transiently

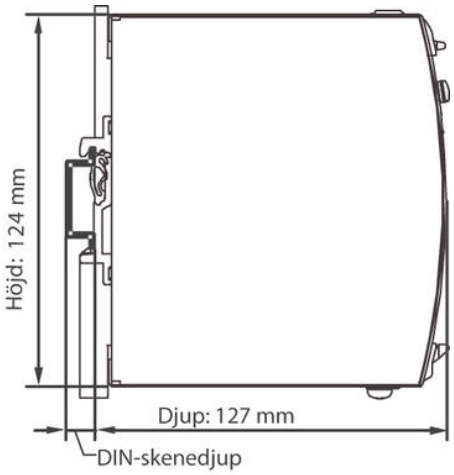
Höjd: 124 mm
Djup: 127 mm
DIN-skenedjup


13.5
38.1
+ + - -
24-28V
DC ok
Overload
PE
14
28.6
Bredd

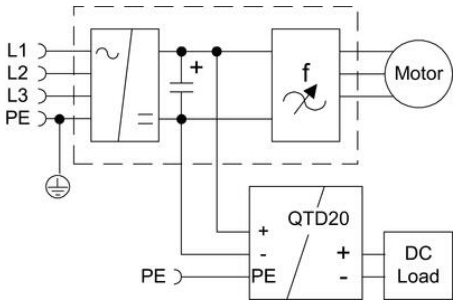
L1
L2
L3
PE
Motor
f
QTD20
+
-
PE
+
-
PE
DC
Load