OEM Automatic Sp. z o.o.
ul. Działkowa 121 A, 02-234 Warszawa
+48 22 863 27 22 | info@pl.oem.se | www.oemautomatic.pl

DC UPS 24VDC, 10A, DO WSPÓŁPRACY Z ZEWNĘTRZNĄ BATERIĄ 17-130 AH (12VDC)

UB10.242
DC UPS 24DC, 10 A współpracuje z baterią 17-130Ah



- Prąd wyjściowy: 10A
- Współpraca z jedną baterią 12VDC
- Optymalizacja ładowania baterii

OPIS PRODUKTU

Zasilacz UB10.242 przeznaczony jest przede wszystkim do zastosowań wymagających długiego czasu podtrzymania przy stosunkowo niskim poborze prądu. Kompletny system DC-UPS składa się z jednostki sterującej, akumulatora i zasilacza o mocy odpowiedniej do danego zastosowania. W przypadku zaniku zasilania akumulator włącza się automatycznie i zasila podłączone odbiorniki. Jednostka sterująca potrzebuje tylko jednego akumulatora 12 V, który następnie przetwarza napięcie akumulatora na 22,3 V DC. Nie ma potrzeby dopasowywania dwóch akumulatorów do siebie, a napięcie wyjściowe nie podąża za krzywą rozładowania akumulatora, lecz jest stałe i wynosi 22,3 V. Pojemność akumulatora jest wykorzystywana w 100% w porównaniu z dwoma połączonymi szeregowo akumulatorami, z których jeden nie jest w pełni naładowany.

Dwa wyjścia przekaźnikowe sygnalizują stan: moduł gotowy (pojemność akumulatora >85%) i moduł aktywny (tryb podtrzymania). Jednostka sterująca cyklicznie testuje stan akumulatora. Gdy nadchodzi czas wymiany akumulatora, aktywowane jest wyjście przekaźnikowe (wymień akumulator). Jednostka sterująca posiada wbudowany czujnik temperatury, który optymalizuje końcowe napięcie ładowania. Jeśli akumulator znajduje się w innym miejscu, a temperatura otoczenia różni się od temperatury panującej w jednostce sterującej, należy ustawić kompensację za pomocą przełącznika z przodu. Aby uzyskać najdłuższy czas pracy akumulatora, zalecamy umieszczenie go w najchłodniejszej części szafy.

Czas podtrzymania zależy od pojemności i wydajności akumulatora oraz prądu obciążenia. W karcie katalogowej podajemy czasy dla różnych standardowych akumulatorów. Jednostka sterująca chroni akumulator przed głębokim rozładowaniem. Wyłącza funkcję podtrzymania, gdy napięcie akumulatora spadnie poniżej określonej wartości. Dostępne jest również wejście Inhibit do zewnętrznego wyłączania czasu podtrzymania.
W przypadku przepalenia bezpiecznika akumulatora, wyjście Ready zostaje wyłączone, a na jednostce sterującej zapala się czerwona dioda LED. Wyjście jest ograniczone prądowo i wyłącza się automatycznie po około 5 sekundach od zwarcia, aby oszczędzać akumulator i jednocześnie zapobiegać przepaleniu bezpiecznika akumulatora. (W przypadku zwarcia w trybie bateryjnym moduł generuje prąd o natężeniu około 20 A, co pomaga w wyzwoleniu ewentualnych bezpieczników wtórnych).

Monitorowanie bezpiecznika akumulatora i ograniczenie prądu w przypadku zwarcia zapewniają większe bezpieczeństwo i gwarantują prawidłowe działanie UPS-a po zwarciu. Wejście jest galwanicznie izolowane od wyjścia.

SPECYFIKACJA TECHNICZNA

Charging The Battery Type	3 A
Dopuszczalny rozmiar baterii	17-130 Ah
Dopuszczenia	ABS, CB, CE, CSA, CSA US, EX, GL, IECEx, UL
Głębokość	117 mm

Maksymalny prąd wyjściowy przy pracy bateryjnej	10 A (15 A @ 5 s)
Masa	0,545 kg
Materiał obudowy	Aluminium
MTBF (IEC 61709)	886 000 h @ 10 A, 40 °C
Napięcie wyjściowe przy buforowaniu	22,25 V DC
Napięcie wyjściowe przy pracy z baterii	22,25
Napięcie wyjściowe, praca normalna	24 V DC
Napięcie zasilania przy zasilaniu z baterii	22,8 V DC
Napięcie zasilania z baterii	12 V DC
Napięcie zasilania z jednostki	24 V DC
Output Current During Normal Operation Via The Unit Max	15 A
Poziom napięcia przełączenia na baterię	22,3 V DC
Prąd wejściowy podczas ładowania	2 A
Prąd wyjściowy przy 24 VDC	10 A
Sprawność	97,8 %
Stopień ochrony IP	IP20
Szerokość	49 mm
Temperatura maksymalna bez redukcji mocy	50 °C
Temperatura minimalna bez redukcji mocy	-25 °C
Tętnienia max.	20 mV pp
Type Power Supply	DC-UPS
Wysokość	124 mm
Żywotność	114 000 h @ 10 A, 40 °C

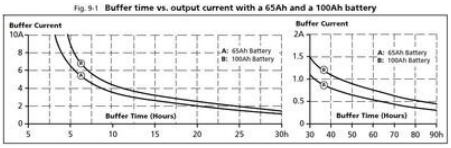

Fig. 25-2 **Front view**

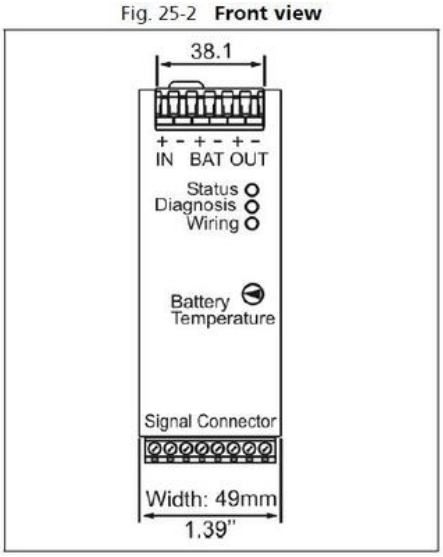

Fig. 24-1 **Side view**

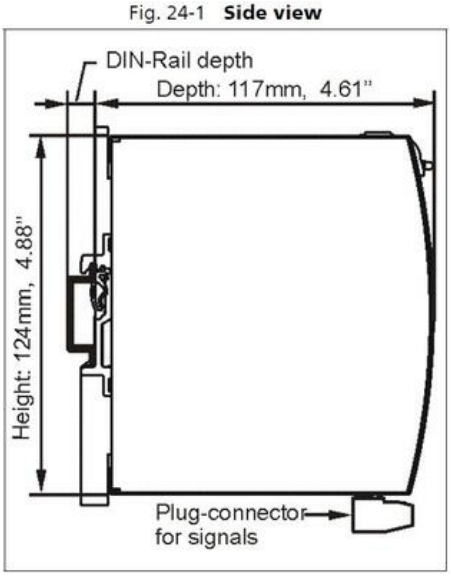

Fig. 25-1 **Typical wiring diagram**

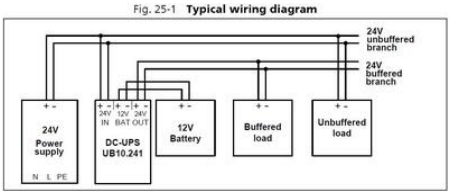

Fig. 9-1 **Buffer time vs. output current with a 65Ah and a 100Ah battery**

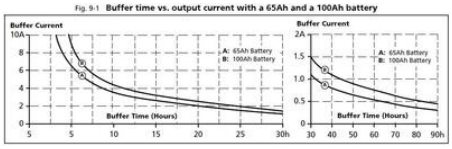

Fig. 25-2 **Front view**

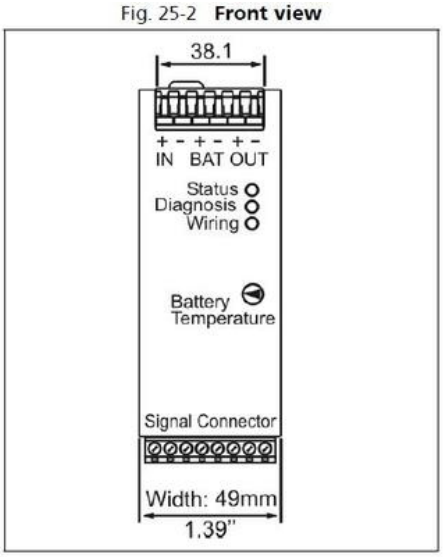

Fig. 24-1 **Side view**

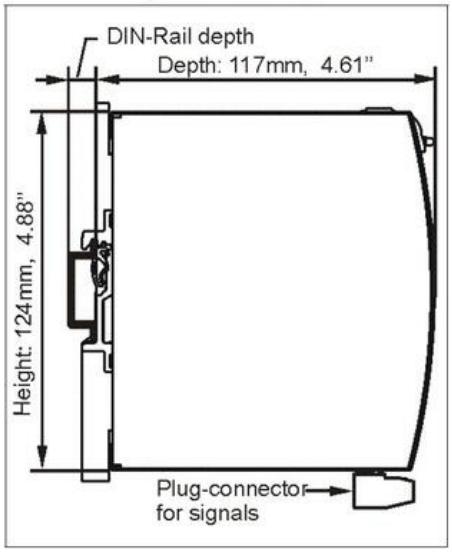

Fig. 25-1 **Typical wiring diagram**

