OEM Automatic Sp. z o.o.
ul. Działkowa 121 A, 02-234 Warszawa
+48 22 863 27 22 | info@pl.oem.se | www.oemautomatic.pl

ZASILACZ 3-FAZOWY 24VDC, 40A Z IO-LINK

QT40.241-B2 (IO-Link)

QT40.241-B2
Zasilanie 380-480V AC/24-28V DC 3-fazowe. Z IO-Link.



- 40A
- Szerokość 110mm
- IO-Link

OPIS PRODUKTU

Seria DIMENSION Q to zasilacze o bardzo wysokiej sprawności. QT40.241-B2 ma wbudowane bezpieczniki pierwotne, które pozwalają na podłączenie zasilacza bez potrzeby stosowania średniego bezpiecznika do 32 A, co powoduje oszczędność miejsca i pieniędzy.

Wysoka sprawność w szerokim zakresie obciążeń skutkuje zmniejszonym zużyciem energii i zapewnia dłuższą żywotność urządzenia niezależnie od prądu obciążenia. Średnia sprawność wynosi 94,7%, natomiast wartość szczytowa 95,3%.

Bardzo niskie straty mocy na biegu jałowym, zaledwie 9,5 W. Bonus Power® zapewnia 50% dodatkowej rezerwy bez spadków napięcia 24 V DC (60 A), co jest zaletą, gdy podłaczone obciążenia mają wysokie prądy rozruchowe i radzą sobie ze szczytami mocy. Efekt może trwać do 4 s w celu uniknięcia przeciążenia zasilacza i okablowania. Zasilacz zapenwia również bardzo wysoką wartość prądu zwarciowego (ms), która upraszcza zadziałanie bezpieczników wtórnych, co można zaobserwować w charakterystykach zawartych w dokumentacji technicznej. Ponadto aktywny filtr tłumiący stany nieustalone umożliwia pracę w mocno zaszumionym elektrycznie środowisku. Posiada również zabezpieczenie przed prądami obcymi, co jest przyczyną niskiego prądu rozruchowego, nawet po dłuższym czasie użytkowania urządzenia. Szczególnie przydatne w systemach nadmiarowych/połączonych równolegle. Prosta diagnostyka za pomocą przełącznika DC-OK, który załącza się, gdy napięcie odbiega o więcej niż 10% od wartości ustalonej, zielona dioda LED wskazuje DC-OK, czerwona dioda LED wskazuje przeciążenie.

IO-Link
QT40.241-B2 posiada wbudowaną komunikację IO-Link (interfejs IO-Link V1.1). Dzięki IO-Link wszystkie ważne parametry mogą być monitorowane i transferowane do systemu sterowania, gdzie są sprwadzane i ocenianie, więc centrum kontroli może nieustannie nadzorować stan oraz diagnostykę systemu. Jeśli wzrośnie obciążenie, lub zużycie systemu niespodziewanie wzrośnie, może to wskazywać na problem z urządzeniem – np. zepsuty … lub jakiś inny błąd. Dzięki takiemu ostrzerzeniu można zareagować w porę i uniknąć nieoczekiwanych awarii zasilania lub systemu.
Poprzez wskaźnik żywotności zasilacz dostarcza również informacji o osiągniętym i pozostałym okresie eksploatacji. Złącze IO-Link to M12 (4-polowe męskie kod A). Można użyć 3-przewodowego nieekranowego kabla oraz złącza M12. Zaletami tego rozwiązania są: nieskomplikowana instalacja, niskie koszty zakupu oraz eksploatacji.

Wersja IO-Link: V1.1 (IEC 61131-9)
Szybkość transmisji: COM3 (230,4 kBaud)
Zasięg transmisji: 20 m
Okres: 2 ms
Tryb SIO: Nie
Długość przetwarzanych danych: 16 bitów, 2 bajty
Pamięć: 8 kbit EEPROM

Korzyści z komunikacji:

- Podstawowe informacje o zasilaczu - typ, numer seryjny, wersja oprogramowania
- Dane operacyjne, np. Napięcie wyjściowe i wejściowe, prąd wyjściowy i wejściowy, temperatura, poziom obciążenia prądowego
- Komunikaty alarmowe - np. Przeciążenie, przegrzanie
- Informacje diagnostyczne, takie jak limit napięcia wejściowego, czas pracy, przeciążenie, awaria zasilania, aktywacja rezerwy mocy, przekroczenie temperatury roboczej

SPECYFIKACJA TECHNICZNA

Aktywny filtr (PFC)	Tak
Czas podtrzymania przy 400 VAC, pełne obciążenie, typowo	25 ms
Częstotliwość zasilania	50-60 ±6 %
Dopuszczenia	CE
Głębokość	127 mm
Liczba faz	3
Maksymalne napięcie wyjściowe	28 V DC
Masa	15 kg
Materiał obudowy	Aluminium
Minimalne napięcie wyjściowe	24 V DC
Moc	960 W
MTBF (IEC 61709) 400 V AC, max. obciążenie +40 °C	375000 h
Napięcie wyjściowe	24 V DC
Napięcie zasilania AC	380-480 V
Napięcie zasilania AC (max)	576 V AC
Napięcie zasilania AC (min)	323 V AC
Prąd rozruchowy przy 400VAC (typowo)	5 A
Prąd wyjściowy	40 A
Redukcja mocy od +60 ° C do +70 ° C	20 W/°C
Rodzaj zacisków	Śrubowy
Seria	Dimension Q
Sprawność przy 400 VAC, typowo	947 %
Sprawność przy 400 VAC, pełne obciążenie, typowo	953 %
Stopień ochrony IP	IP20

Szerokość	110 mm
Temperatura maksymalna bez redukcji mocy	55 °C
Temperatura minimalna bez redukcji mocy	-25 °C
Tętnienia max.	100 mV pp
Type Power Supply	AC-DC
Typowy współczynnik mocy przy 400 VAC, przy pełnym obciążeniu	88
Wysokość	124 mm
Zakres napięcia zasilania	Wide-range
Zużycie mocy przy 400 VAC	165 A
Żywotność przy 400VAC, pełnym obciążeniu i temp. +40° C	69000 h

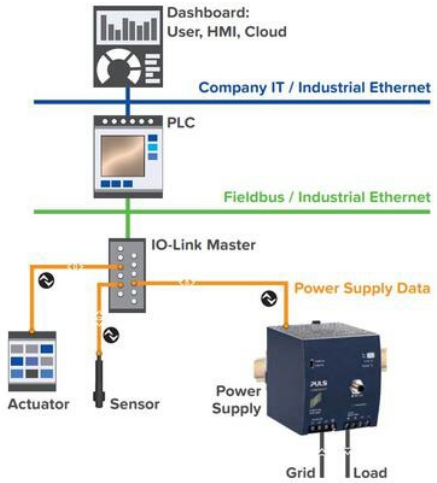



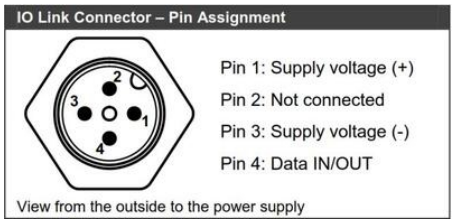

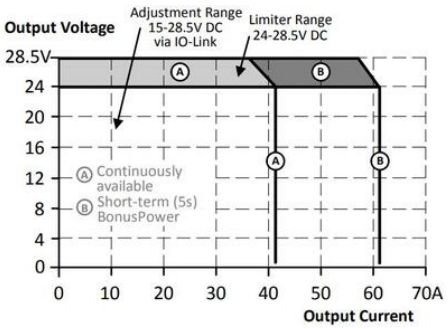

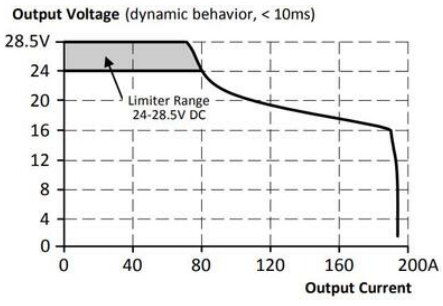

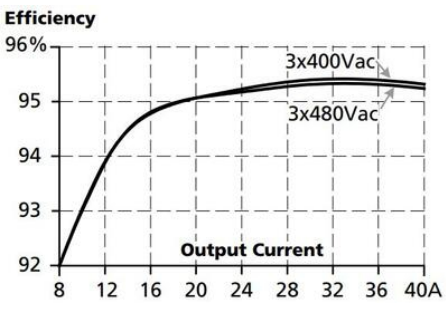

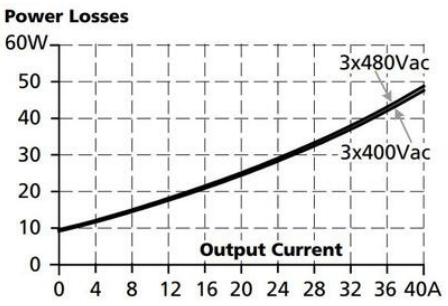

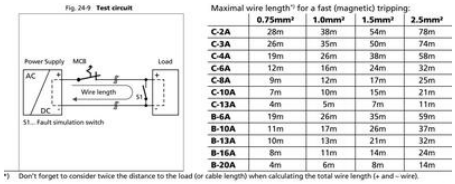

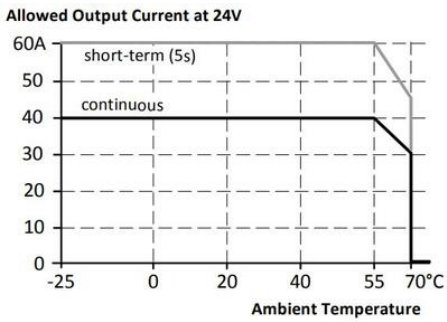

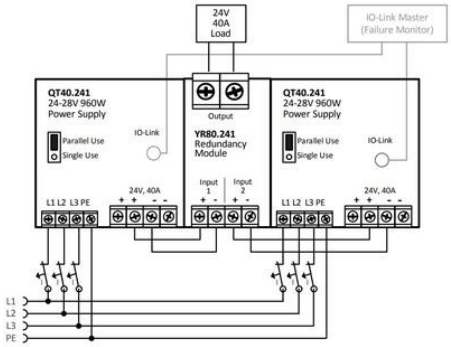
24V
40A
Load
IO-Link Master
(Failure Monitor)
QT40.241
24-28V 960W
Power Supply
Parallel Use
Single Use
IO-Link
Output
YR80.241
Redundancy
Module
Input
1
Input
2
24V, 40A
L1 L2 L3 PE
L1
L2
L3
PE

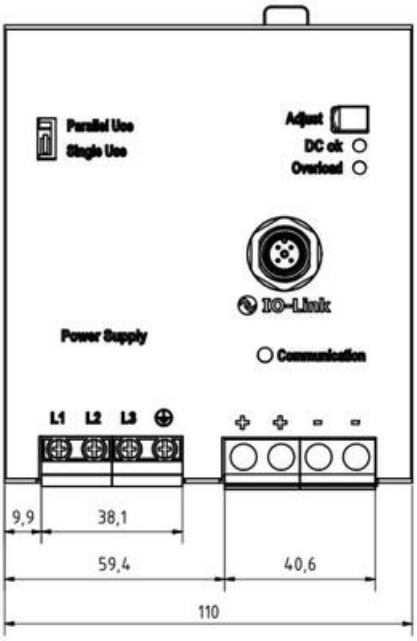
Parallel Use
Single Use
Adjust
DC ok
Overload
IO-Link
Power Supply
Communication
L1 L2 L3
9,9
38,1
59,4
40,6
110

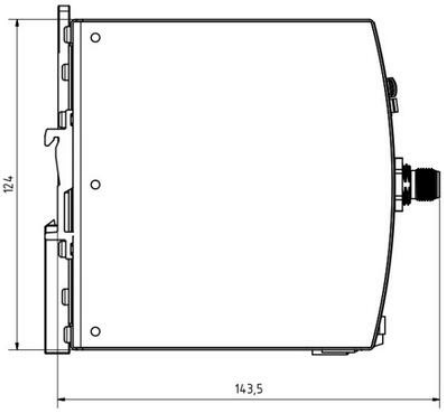
124
143,5