OEM Automatic Sp. z o.o.
ul. Działkowa 121 A, 02-234 Warszawa
+48 22 863 27 22 | info@pl.oem.se | www.oemautomatic.pl

MODUŁ REDUNDANCYJNY, 24VDC, 20A, SERIA PIANO

PIRD20.241
REDUNDANCY MODULE 12-24V 2x10A PIANO



- Szerokość: 39mm
- Dwie diody
- Zaciski śrubowe

OPIS PRODUKTU

Dzięki redundantnemu modułowi Puls zyskujesz system zabezpieczony przed wewnętrznymi awariami zasilaczy, co jest szczególnie przydatne w procesach, w których przestoje są kosztowne. Moduł redundantny może być również stosowany w systemach, w których chcesz zapewnić działanie wrażliwych obciążeń. Wejście 1 jest podłączone do jednostki głównej, która normalnie zasila obciążenia, np. sterownik PLC. Wejście 2 jest podłączone do mniejszej jednostki, która jest podłączona tylko do wrażliwego obciążenia, w tym przypadku sterownika PLC. W przypadku awarii jednostki głównej lub zwarcia w obciążeniach, sterownik PLC będzie zasilany przez mniejszą jednostkę, co pozwala uniknąć nieprawidłowego zakończenia procesu.

Moduły redundantne sprawdzają się również w przypadku, gdy chcesz oddzielić zasilacze od obciążeń, aby uniknąć ponownego zasilania, na przykład z silników i akumulatorów.

Seria Puls Piano charakteryzuje się doskonałym stosunkiem ceny do jakości i stanowi dla użytkowników ekonomiczną alternatywę bez konieczności kompromisów w zakresie jakości lub niezawodności działania.

PIRD20.241 najlepiej stosować w połączeniu z zasilaczami z wyjściem przekaźnikowym DC-OK.

SPECYFIKACJA TECHNICZNA

Dopuszczenia	ATEX, CE, CSA, IECEx, UL
Głębokość	124 mm
Maksymalny prąd wejściowy / kanał	10 A
Masa	0,28 kg
Materiał obudowy	ABS
Napięcie wyjściowe	24 V DC
Napięcie zasilania DC	12-28 V
Napięcie zasilania DC (max)	35 V DC
Napięcie zasilania DC (min)	9 V DC

Prąd wyjściowy	20 A
Prąd wyjściowy max.	26 A
Seria	Piano
Spadek napięcia na półprzewodniku	560 mV
Stopień ochrony IP	IP20
Szerokość	39 mm
Temperatura maksymalna bez redukcji mocy	55 °C
Temperatura minimalna bez redukcji mocy	-40 °C
Type Power Supply	Cable Shield Clips
Wysokość	124 mm

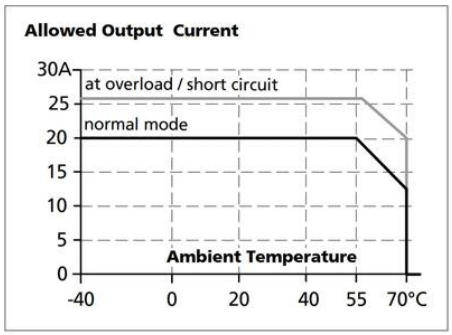



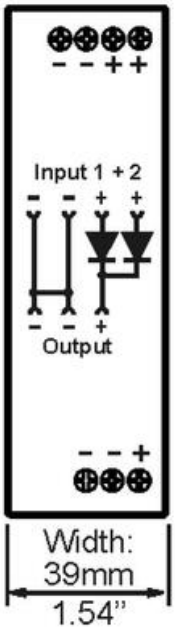

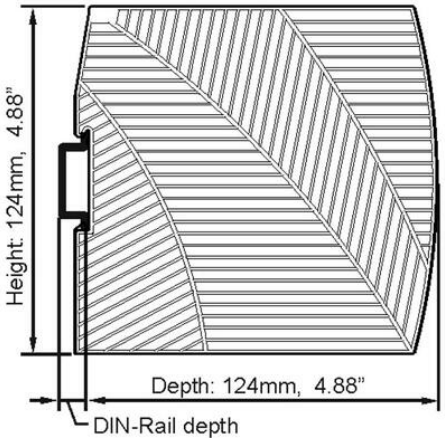

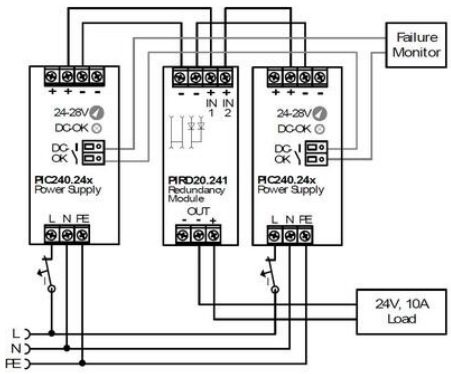

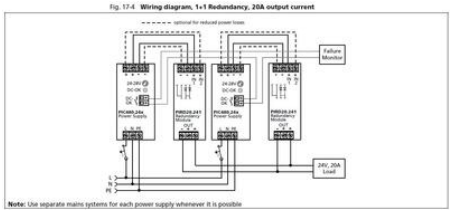

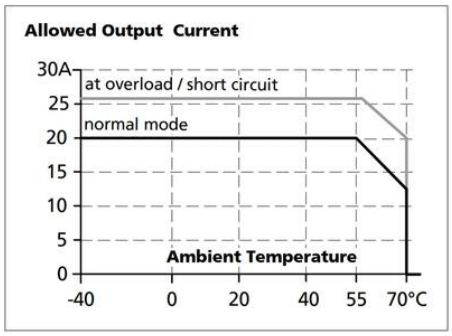
Allowed Output Current
30A
25
20
15
10
5
0
at overload / short circuit
normal mode
Ambient Temperature
-40
0
20
40
55
70°C


Input 1 + 2
Input 1 + 2
Output
PULS
PIANO
PIRD 20.241
Redundancy
Module
Output
DC 12-28V 20A

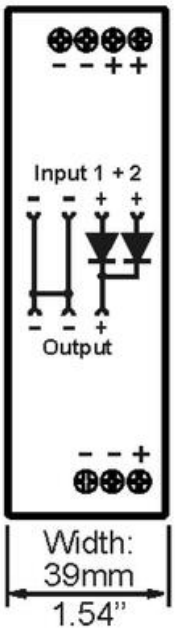
Input 1 + 2
Output
Width:
39mm
1.54”

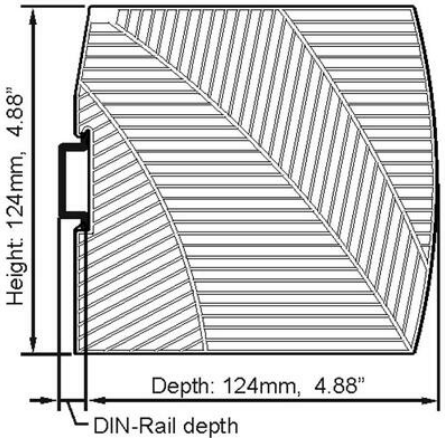
Height: 124mm, 4.88”
Depth: 124mm, 4.88”
DIN-Rail depth

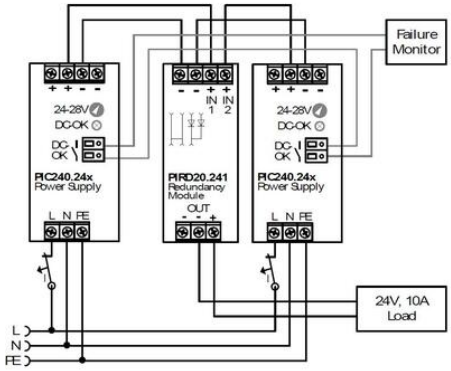
Failure
Monitor
24-28V
DC-OK
DC
OK
PIC240.24x
Power Supply
L N PE
IN
1
IN
2
PIRD20.241
Redundancy
Module
OUT
24V, 10A
Load
L
N
FE

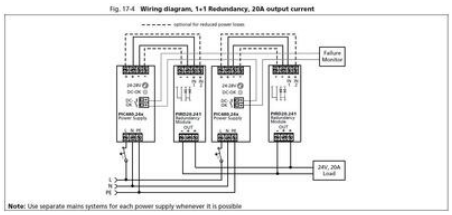
Fig. 17-4 Wiring diagram, 1+1 Redundancy, 20A output current
Failure
Monitor
24V, 20A
Load
Note: Use separate mains systems for each power supply whenever it is possible