OEM Automatic Sp. z o.o.
ul. Działkowa 121 A, 02-234 Warszawa
+48 22 863 27 22 | info@pl.oem.se | www.oemautomatic.pl

ZŁĄCZA HARAX M8

21021511305
HARAX M8/3-POL/męskie



Pushing Performance
Since 1945

- Zwarta i odporna mechanicznie konstrukcja
- Szybki i łatwy montaż bezpośrednio w miejscu instalowania
- Nie są wymagane specjalne narzędzia

OPIS PRODUKTU

Złącze do niższych napięć.
Aby zamontować złacze należy zdjąć izolację z przewodu, włożyć kabel do złącza Harax, odciąć nadmiar wewnętrznego przewodu i skręcić razem.

SPECYFIKACJA TECHNICZNA

Dopuszczenia	CSA, UL
Kodowanie	A
Liczba pinów	3
Max. przekrój	0,34 mm²
Max. średnica kabla	5,1 mm
Max. temperatura pracy	50 °C
Min. średnica kabla	2,5 mm
Min. temperatura pracy	-5 °C
Napięcie znamionowe	32 V
Podłączenie	IDC
Powierzchnia ołowiu min.	0,14 mm²
Prąd znamionowy	4 A
Rozmiar	M8
Stopień ochrony IP	IP67
Typ	Męskie

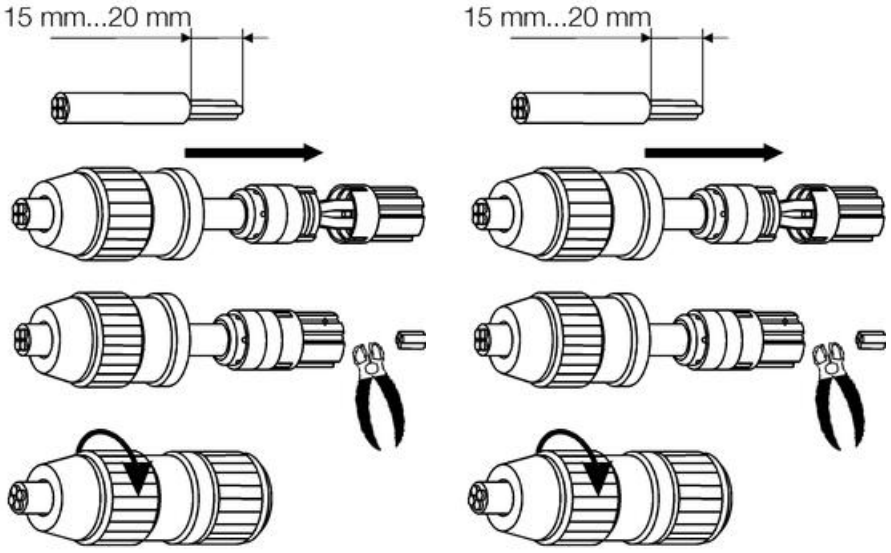
15 mm...20 mm
15 mm...20 mm