Cylinder profilowy ISO 15552, seria PRA

- Ø 32-125 mm
- Przyłącza G 1/8 G 1/4 G 3/8 G 1/2
- dwustronnego działania
- z tłokiem magnetycznym
- Amortyzacja pneumatyczny regulowany
- Tłoczysko gwint zewnętrzny
- opcjonalnie wg ATEX



Normy	ISO 15552
Certyfikaty	opcjonalnie wg ATEX
Króciec sprężonego powietrza	Gwint wewnętrzny
Ciśnienie robocze min/max	1,5 ... 10 bar
Temperatura otoczenia min./max.	-20 ... 80 °C
Temperatura medium min./maks.	-20 ... 80 °C
Medium	Sprężone powietrze
Maks. wielkość cząstek	50 µm
Zawartość oleju w sprężonym powietrzu	0 ... 5 mg/m³
Ciśnienie służące do określania sił działania tłoka	6.3 bar

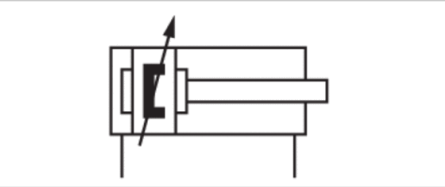

Dane techniczne

Śr. tłoka Gwint tłoczyska Przyłącza Śr. tłoczyska	32 mm M10x1,25 G 1/8 12 mm	40 mm M12x1,25 G 1/4 16 mm	50 mm M16x1,5 G 1/4 20 mm	63 mm M16x1,5 G 3/8 20 mm	80 mm M20x1,5 G 3/8 25 mm	100 mm M20x1,5 G 1/2 25 mm
Skok 25	0822120001	0822121001	0822122001	0822123001	0822124001	0822125001
50	0822120002	0822121002	0822122002	0822123002	0822124002	0822125002
80	0822120003	0822121003	0822122003	0822123003	0822124003	0822125003
100	0822120004	0822121004	0822122004	0822123004	0822124004	0822125004
125	0822120005	0822121005	0822122005	0822123005	0822124005	0822125005
160	0822120006	0822121006	0822122006	0822123006	0822124006	0822125006
200	0822120007	0822121007	0822122007	0822123007	0822124007	0822125007
250	0822120008	0822121008	0822122008	0822123008	0822124008	0822125008
320	0822120009	0822121009	0822122009	0822123009	0822124009	0822125009
400	0822120010	0822121010	0822122010	0822123010	0822124010	0822125010
500	0822120011	0822121011	0822122011	0822123011	0822124011	0822125011

Śr. tłoka Gwint tłoczyska Przyłącza Śr. tłoczyska	125 mm M27x2 G 1/2 32 mm
Skok 25	R480140491
50	R480140455
80	R480141371
100	R480079499
125	R480140083
160	R480079809
200	R480140833
250	R480141106
320	R480140759
400	R480141373
500	R480141666

Dane techniczne

Śr. tłoka	32 mm	40 mm	50 mm	63 mm	80 mm	100 mm
Siła tłoka przy wsuwaniu	435 N	660 N	1035 N	1765 N	2855 N	4635 N
Siła tłoka przy wysuwaniu	505 N	790 N	1235 N	1960 N	3165 N	4945 N
Długość amortyzacji	16,5 mm	19 mm	17 mm	16,5 mm	19,5 mm	19,5 mm
Energia amortyzacji	4,8 J	9 J	15 J	27 J	54 J	88 J
Ciężar 0 mm skok	0,5 kg	0,65 kg	1,06 kg	1,42 kg	2,37 kg	3,51 kg
Ciężar +10 mm skok	0,022 kg	0,032 kg	0,047 kg	0,054 kg	0,085 kg	0,1 kg
Skok max.	1600 mm	1900 mm	2100 mm	2500 mm	2800 mm	2800 mm

Śr. tłoka	125 mm
Siła tłoka przy wsuwaniu	7220 N
Siła tłoka przy wysuwaniu	7725 N
Długość amortyzacji	22 mm
Energia amortyzacji	140 J
Ciężar 0 mm skok	6,72 kg
Ciężar +10 mm skok	0,15 kg
Skok max.	2750 mm

Informacje Techniczne

Punkt rosy pod ciśnieniem musi leżeć co najmniej 15 °C poniżej temperatury otoczenia i medium i może wynosić max. 3 °C .
Zawartość oleju w sprężonym powietrzu musi być stała przez cały okres żywotności.
Stosować wyłącznie oleje zaaprobowane przez firmę AVENTICS. Więcej informacji znajduje się w dokumencie „Informacje techniczne“ (dostępny w MediaCentre).

Siłowniki posiadające certyfikat ATEX o oznaczeniu II 2G Ex h IIB T4 Gb / II 2D Ex h IIIB T135°C Db_X można generować w konfiguratorze internetowym.
Zakres temperatury dla siłowników posiadających certyfikat Atex wynosi od -20 °C ... 50 °C.

Informacje Techniczne

Materiał	
Rura cylindra	aluminium, anodowany
Tłoczysko	Stal nierdzewna
Pokrywa przednia	odlew ciśnieniowy aluminiowy
Pokrywa końcowa	odlew ciśnieniowy aluminiowy
Uszczelka	Poliuretan
Nakrętka tłoczyska	Stal, ocynkowany
zgarniacz	Poliuretan

Rozmiary

Rozmiary

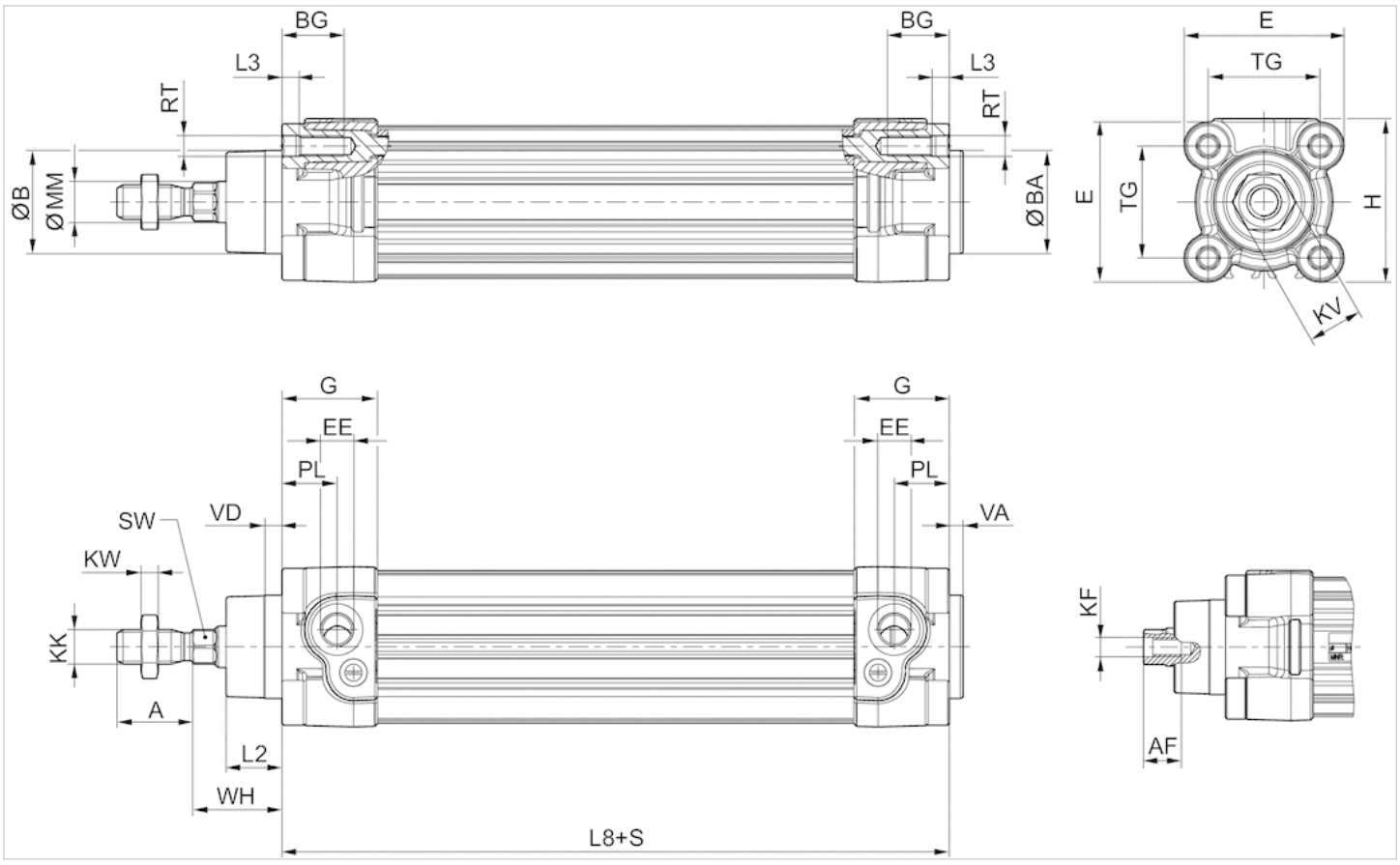

S = skok

Rozmiary

Śr. tłoka	A -2	AF+1	ØB d11	ØBA d11	BG min.	E	EE	G	H	KF	KK	KV	KW
32 mm	22	12	30	30	16	46.5	G 1/8	27.75	47.5	M6	M10x1,25	16	5
40 mm	24	13.5	35	35	16	53	G 1/4	33.25	53	M8	M12x1,25	18	6
50 mm	32	17	40	40	16	65	G 1/4	31	65	M10	M16x1,5	24	8
63 mm	32	17	45	45	16	75	G 3/8	38.25	75	M10	M16x1,5	24	8
80 mm	40	21	45	45	17	95	G 3/8	38.25	95	M12	M20x1,5	30	10
100 mm	40	21	55	55	17	115	G 1/2	42.25	115	M12	M20x1,5	30	10
125 mm	54	28	60	60	20	140	G 1/2	53.85	140	M16	M27x2	41	13.5

Śr. tłoka	ØMM f8	PL	L2	L3 ±0,5	L8	RT	SW	TG	VA -1	VD	WH
32 mm	12	16	16.25	4.5	94±0,4	M6	10	32,5±0,5	4	5	26±1,4
40 mm	16	20	18.25	4.5	105±0,7	M6	13	38±0,5	4	5	30±1,4
50 mm	20	19	25	4.5	106±0,7	M8	17	46,5±0,6	4	5	37±1,4
63 mm	20	24	25	4.5	121±0,8	M8	17	56,5±0,7	4	5	37±1,8
80 mm	25	23.5	33	0	128±0,8	M10	22	72±0,7	4	5	46±1,8
100 mm	25	25	36	0	138±1	M10	22	89±0,7	4	5	51±1,8
125 mm	32	33	45	0	160±1	M12	27	110±1,1	6	7	65±2,2

Wykresy

Wykres amortyzacji

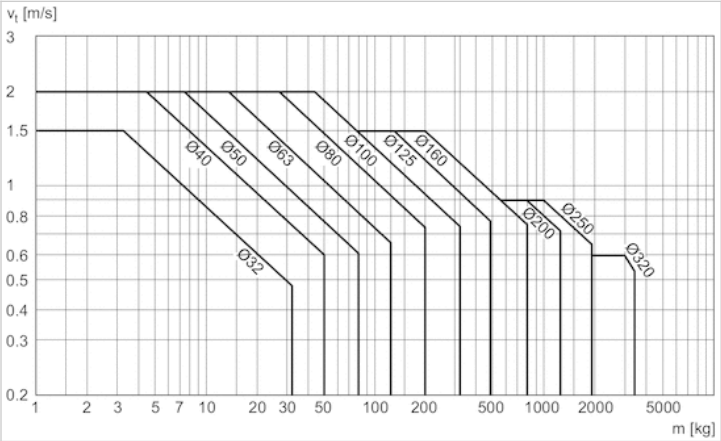

v = prędkość tłoka [m/s]
m = amortyzowalna masa [kg]

Przegląd akcesoriów

